HOUSE
SYSTEM
Zanzariere e non solo

CATALOGO TENDE TECNICO

LINEA AVVOLGENTE

LINEA PLISSETTATA

LINEA RIGIDA

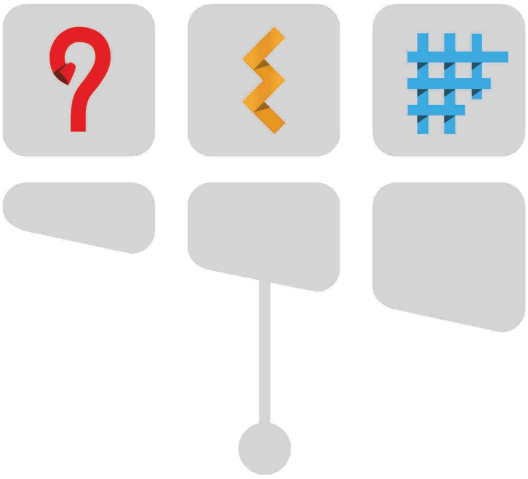

Design created for you

HOUSE SYSTEM

Zanzariere e non solo

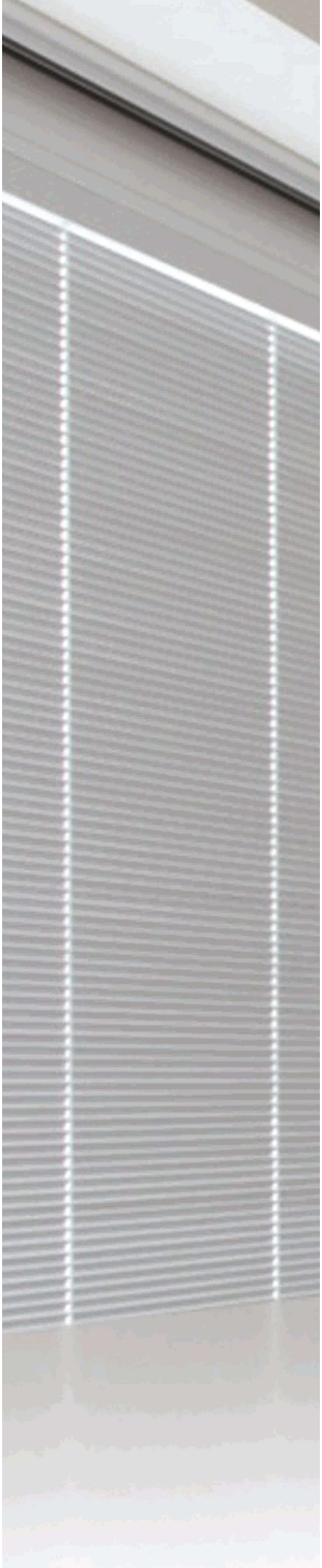

Design created for you

INDICE

Tende VENEZIANE da 15 mm 6
Tende VENEZIANE da 25 mm 7
Tende VENEZIANE da 15 mm Double Command 8
Tende VENEZIANE da 25 mm Double Command 9
Tende VENEZIANE da 15 mm monocomando a catenella 10
Tende VENEZIANE da 25 mm monocomando a catenella 11
Tende VENEZIANE cassonetto 20x20 da 15 mm 12
Tende VENEZIANE cassonetto 20x20 da 15 mm con comando a pomolo per doppio vetro 13
Tende VENEZIANE motorizzate da 15 mm 14
Tende VENEZIANE motorizzate da 25 mm 15
Tipi di comando 15/25 mm 16
Altezza del comando 17
Tipi di guidatura 18
Tipi di attacco 19
Tipi di fissaggio 20
Tabella scalette 22
Abbinamenti VENEZIANE con cassonetto 25x25 23
Tende VENEZIANE - Schemi sistemi motorizzati 24
Tende VENEZIANE - Schemi sistemi motorizzati 25
Tende INCLINATE 26
Tende VENEZIANE a bandiera da 15/25 mm 27
Tende VENEZIANE sagomate da 15/25 Schemi 28
Tende VENEZIANE a bandiera Schemi 15/25 mm 29
Tende VENEZIANE da 35 mm 30
Tende VENEZIANE da 50 mm 31
Tende VENEZIANE motorizzate da 50 mm 32
Fornitura per tende VENEZIANE da 35/50mm 33
Abbinamenti 34
Tipi di scalette 35
Tende a rullo libera A CATENA 38
Tende a rullo libera AD ARGANO 39
Tende a rullo libera A MOLLA 40
Tende a rullo libera MOTORIZZATE 41
Tende a rullo ULISSE cassonata a CATENA 42
Tende VERTICALI 44
Tipi di Apertura 45
Tipologie di applicazioni e comandi 46
Tende PLISSETTATE da 25 mm 48
Ingombri e applicazioni da 25mm 49

HOUSE SYSTEM
Zanzariere e non solo

TENDE VENEZIANE da 15 mm.

Ingombri e dimensioni

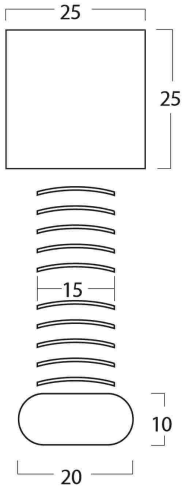

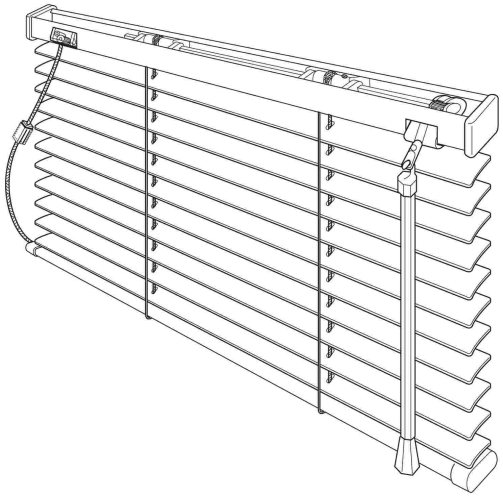

Tenda alla Veneziana disponibile con lamelle 15 mm., cassonetto 25x25 e spiaggiale aperto a "C" 20x10, è azionabile tramite corda di sollevamento bloccata nel fondale e asta di orientamento in metacrilato.

Ingombro tenda impacchettata con lamella da 15 mm. (misure espresse in cm. approssimative)

H. tenda **finita**	**50**	**100**	**150**	**200**	**230**	**260**	**300**
Ingombro	**6**	**8**	**10**	**12**	**13**	**14**	**16**

Larghezza massima	Altezza massima	Quadratura massima	Larghezza minima	Larghezza compresa da 11.5 cm a 18 cm	Larghezza compresa da 18 cm a 21 cm	Larghezza compresa da 21 cm a 33 cm	Larghezza superiore a 33 cm
300 cm	300 cm	6,00 mq	11,50 cm	Realizzabile solo fissa	Realizzabile solo con orientamento centrale	Realizzabile solo con comandi normali	Realizzabile con comandi normali oppure dx o sx

ALTEZZA COMANDO

H. tenda	H. asta	H. corda
Fino a **80** cm.	50 cm.	nel fondale
da **80,1** cm. a **125** cm.	75 cm.	nel fondale
da **125,1** cm. a **190** cm.	100 cm.	nel fondale
da **190,1** cm. a **250** cm.	150 cm.	nel fondale
da **250,1** cm. a **300** cm.	200 cm.	nel fondale

N.B.: La tolleranza di lavorazione può essere ± 2 mm rispetto alla misura finale della tenda. **Si consiglia di trasmettere ordini con misure finite.**

PRODOTTO 100% ITALIANO

TENDE VENEZIANE da 25 mm.

Ingombri e dimensioni

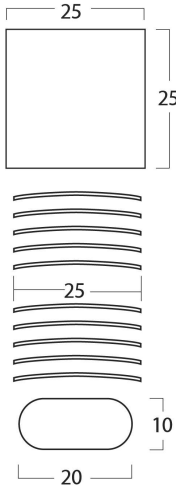

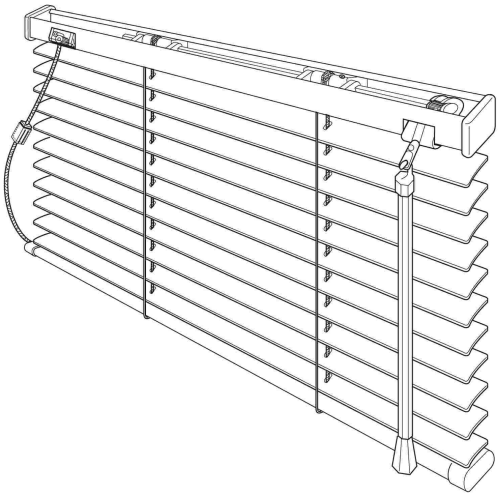

Tenda alla Veneziana disponibile con lamelle 25 mm., cassonetto 25x25 e spiaggiale aperto a "C" 20x10, è azionabile tramite corda di sollevamento bloccata nel fondale e asta di orientamento in metacrilato.

Ingombro tenda impacchettata con lamella da 25 mm. (misure espresse in cm. approssimative)

H. tenda **finita**	**50**	**100**	**150**	**200**	**230**	**260**	**300**
Ingombro	**5**	**7**	**8**	**9**	**9,5**	**10**	**12**

Larghezza massima	Altezza massima	Quadratura massima	Larghezza minima	Larghezza compresa da 11.5 cm a 18 cm	Larghezza compresa da 18 cm a 21 cm	Larghezza compresa da 21 cm a 33 cm	Larghezza superiore a 33 cm
300 cm	300 cm	6,00 mq	11,50 cm	Realizzabile solo fissa	Realizzabile solo con orientamento centrale	Realizzabile solo con comandi normali	Realizzabile con comandi normali oppure dx o sx

ALTEZZA COMANDO

H. tenda	H. asta	H. corda
Fino a **80** cm.	50 cm.	nel fondale
da **80,1** cm. a **125** cm.	75 cm.	nel fondale
da **125,1** cm. a **190** cm.	100 cm.	nel fondale
da **190,1** cm. a **250** cm.	150 cm.	nel fondale
da **250,1** cm. a **300** cm.	200 cm.	nel fondale

N.B.: La tolleranza di lavorazione può essere ± 2 mm rispetto alla misura finale della tenda. **Si consiglia di trasmettere ordini con misure finite.**

PRODOTTO 100% ITALIANO

TENDE VENEZIANE da 15 mm.
DOUBLE COMMAND

Ingombri e dimensioni

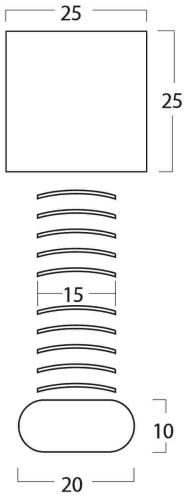

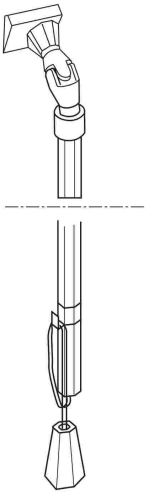

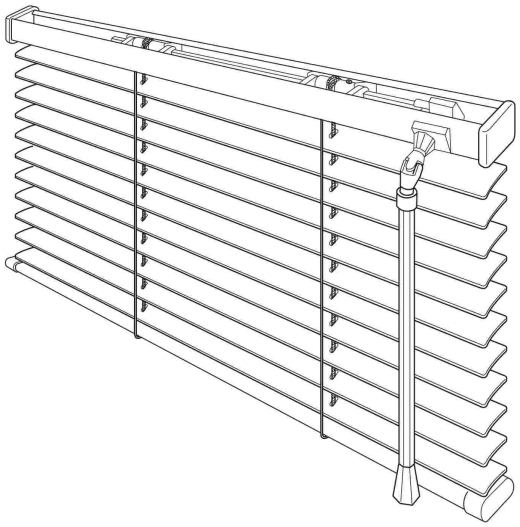

Tenda alla Veneziana disponibile con lamelle 15 mm., cassonetto 25x25 e spiaggiale aperto a "C" 20x10. E' caratterizzata da comando di sollevamento a corda integrato all'interno dell'asta di orientamento che permette di eliminare la presenza di corde libere.

Ingombro tenda impacchettata con lamella da 15 mm. (misure espresse in cm. approssimative)

H. tenda **finita**	**50**	**100**	**150**	**200**	**230**	**260**	**300**
Ingombro	**6**	**8**	**10**	**12**	**13**	**14**	**16**

Larghezza massima	Altezza massima	Quadratura massima	Larghezza minima	Larghezza compresa da 11.5 cm a 18 cm	Larghezza compresa da 18 cm a 21 cm	Larghezza compresa da 21 cm a 33 cm	Larghezza compresa da 33 cm a 45 cm
230 cm	300 cm	4,00 mq	45 cm	Non realizzabile	Non realizzabile	Non realizzabile	Non realizzabile

ALTEZZA COMANDO

H. tenda	H. asta	H. corda
Fino a **80** cm.	50 cm.	nel fondale
da **80,1** cm. a **125** cm.	75 cm.	nel fondale
da **125,1** cm. a **190** cm.	100 cm.	nel fondale
da **190,1** cm. a **250** cm.	150 cm.	nel fondale
da **250,1** cm. a **300** cm.	200 cm.	nel fondale

N.B.: La tolleranza di lavorazione può essere ± 2 mm rispetto alla misura finale della tenda. **Si consiglia di trasmettere ordini con misure finite.**

PRODOTTO 100% ITALIANO

TENDE VENEZIANE da 25 mm.
DOUBLE COMMAND

Ingombri e dimensioni

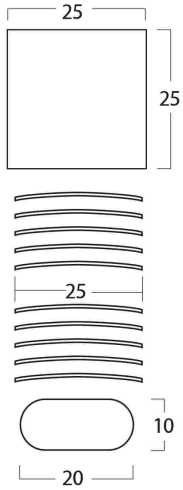

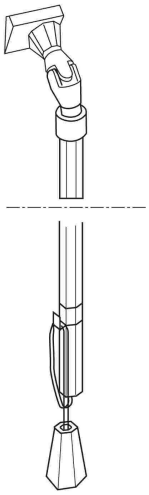

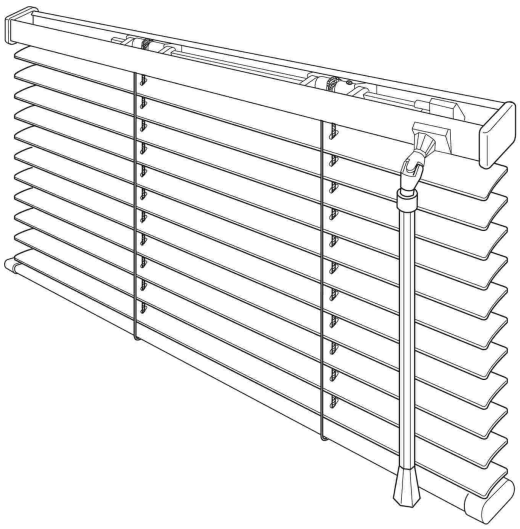

Quadratura massima realizzabile: 4 mq

Tenda alla Veneziana disponibile con lamelle 25 mm., cassonetto 25x25 e spiaggiale aperto a "C" 20x10. E' caratterizzata da comando di sollevamento a corda integrato all'interno dell'asta di orientamento che permette di eliminare la presenza di corde libere.

Ingombro tenda impacchettata con lamella da 25 mm. (misure espresse in cm. approssimative)

H. tenda **finita**	**50**	**100**	**150**	**200**	**230**	**260**	**300**
Ingombro	**5**	**7**	**8**	**9**	**9,5**	**10**	**12**

Larghezza massima	Altezza massima	Quadratura massima	Larghezza minima	Larghezza compresa da 11.5 cm a 18 cm	Larghezza compresa da 18 cm a 21 cm	Larghezza compresa da 21 cm a 33 cm	Larghezza compresa da 33 cm a 45 cm
230 cm	300 cm	4,00 mq	45 cm	Non realizzabile	Non realizzabile	Non realizzabile	Non realizzabile

ALTEZZA COMANDO

H. tenda	H. asta	H. corda
Fino a **80** cm.	50 cm.	nel fondale
da **80,1** cm. a **125** cm.	75 cm.	nel fondale
da **125,1** cm. a **190** cm.	100 cm.	nel fondale
da **190,1** cm. a **250** cm.	150 cm.	nel fondale
da **250,1** cm. a **300** cm.	200 cm.	nel fondale

N.B.: La tolleranza di lavorazione può essere ± 2 mm rispetto alla misura finale della tenda. **Si consiglia di trasmettere ordini con misure finite.**

PRODOTTO 100% ITALIANO

TENDE VENEZIANE

Monocomando A CATENELLA da 15 mm.

Ingombri e dimensioni

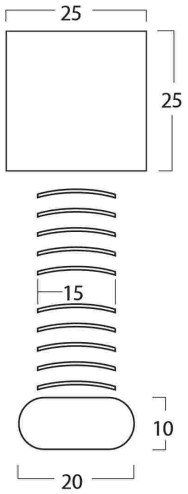

Con comando a **catenella**

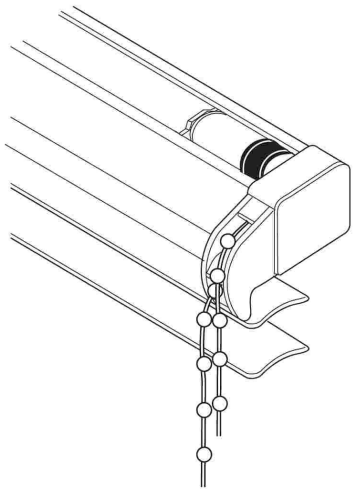

Tenda alla Veneziana con cassonetto 25x25 e spiaggiale aperto a "C" 20x10 con lamelle 15 mm. È dotata di sistema di orientamento e sollevamento azionabile tramite monocomando a catena trasparente di serie.

Ingombro tenda impacchettata con lamella da 15 mm. (misure espresse in cm. approssimative)

H. tenda **finita**	**50**	**100**	**150**	**200**	**230**	**260**	**300**
Ingombro	**6**	**8**	**10**	**12**	**13**	**14**	**16**

Larghezza massima	Altezza massima	Quadratura massima	Larghezza minima	Larghezza compresa da 11.5 cm a 18 cm	Larghezza compresa da 18 cm a 21 cm	Larghezza compresa da 21 cm a 33 cm	Larghezza compresa da 33 cm a 45 cm
260 cm	300 cm	4,00 mq	45 cm	Non realizzabile	Non realizzabile	Non realizzabile	Non realizzabile

H. tenda	H. comando
Fino a **80 cm.**	50 cm.
Da **80,1 cm.** a **125 cm.**	75 cm.
Da **125,1 cm.** a **190 cm.**	100 cm.
Da **190,1 cm.** a **250 cm.**	150 cm.
Da **250,1 cm.** a **300 cm.**	200 cm.

N.B.: Dato che le catenelle sono degli anelli chiusi non è possibile fare misure diverse da quelle riportate in tabella.

N.B.: La tolleranza di lavorazione può essere ± 2 mm rispetto alla misura finale della tenda. **Si consiglia di trasmettere ordini con misure finite.**

PRODOTTO 100% ITALIANO

TENDE VENEZIANE Cassonetto 20x20
15 mm.

Ingombri e dimensioni

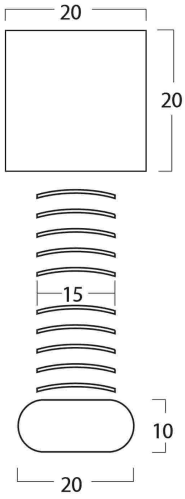

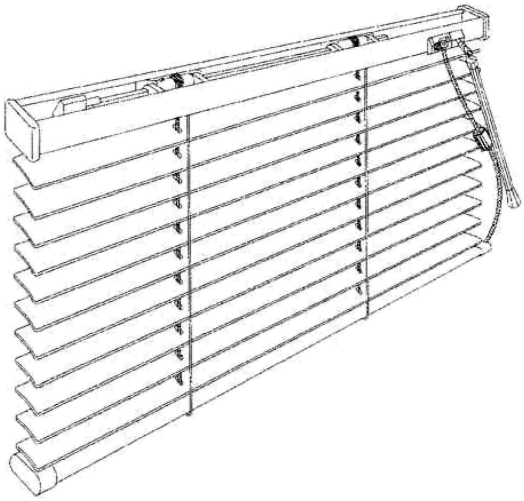

Tenda alla Veneziana con cassonetto 20x20 e spiaggiale aperto a "C" 20x10, disponibile con lamella da 15 mm. e caratterizzata da ingombro ridotto dello stesso cassonetto: è dotata di comando di sollevamento e orientamento accoppiati. Su richiesta, questa tenda può essere fornita di attacchi a soffitto a scomparsa, interni al cassonetto che consentono di ridurre ulteriormente gli ingombri di installazione.

N.B.: La TENDA è prodotta esclusivamente con comandi accoppiati.

Ingombro tenda impacchettata con lamella da 15 mm. (misure espresse in cm.)

H. tenda **finita**	**50**	**100**	**150**	**200**	**250**	**270**	**300**
Ingombro	**4,8**	**7,1**	**9,4**	**11,7**	**14**	**15**	**16,3**

Larghezza massima	Altezza massima	Quadratura massima	Larghezza minima	Larghezza compresa da 11.5 cm a 18 cm	Larghezza compresa da 18 cm a 21 cm	Larghezza compresa da 21 cm a 33 cm	Larghezza superiore a 33 cm
240 cm	300 cm	4,00 mq	11,50 cm	Realizzabile solo fissa	Realizzabile solo fissa	Realizzabile con comando unico dx o sx	Realizzabile con comando unico dx o sx

ALTEZZA COMANDO

H. tenda	H. asta	H. corda
Fino a **80** cm.	50 cm.	nel fondale
da **80,1** cm. a **125** cm.	75 cm.	nel fondale
da **125,1** cm. a **190** cm.	100 cm.	nel fondale
da **190,1** cm. a **250** cm.	150 cm.	nel fondale
da **250,1** cm. a **300** cm.	200 cm.	nel fondale

N.B. Per la TENDA MINI i colori profili sono i seguenti:

0001/0065/0265/0285/0299/1011
NERO/0380

N.B.: La tolleranza di lavorazione può essere ± 2 mm rispetto alla misura finale della tenda. **Si consiglia di trasmettere ordini con misure finite.**

PRODOTTO 100% ITALIANO

TENDE VENEZIANE

Monocomando A CATENELLA da 25 mm.

Ingombri e dimensioni

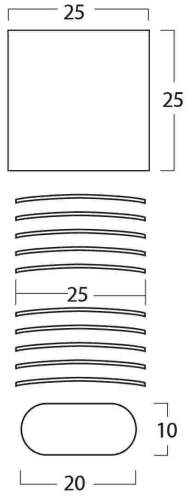

Con comando a **catenella**

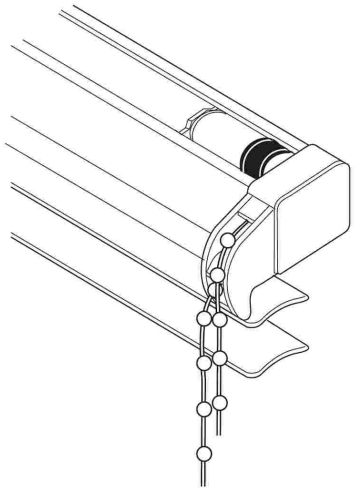

Tenda alla Veneziana con cassonetto 25x25 e spiaggiale aperto a "C" 20x10 con lamelle 25 mm. È dotata di sistema di orientamento e sollevamento azionabile tramite monocomando a catena trasparente di serie.

Ingombro tenda impacchettata con lamella da 25 mm. (misure espresse in cm. approssimative)

H. tenda **finita**	**50**	**100**	**150**	**200**	**230**	**260**	**300**
Ingombro	**5**	**7**	**8**	**9**	**9,5**	**10**	**12**

Larghezza massima	Altezza massima	Quadratura massima	Larghezza minima	Larghezza compresa da 11.5 cm a 18 cm	Larghezza compresa da 18 cm a 21 cm	Larghezza compresa da 21 cm a 33 cm	Larghezza compresa da 33 cm a 45 cm
260 cm	300 cm	4,00 mq	45 cm	Non realizzabile	Non realizzabile	Non realizzabile	Non realizzabile

H. tenda	H. comando
Fino a **80 cm.**	50 cm.
Da **80,1 cm.** a **125 cm.**	75 cm.
Da **125,1 cm.** a **190 cm.**	100 cm.
Da **190,1 cm.** a **250 cm.**	150 cm.
Da **250,1 cm.** a **300 cm.**	200 cm.

N.B.: Dato che le catenelle sono degli anelli chiusi non è possibile fare misure diverse da quelle riportate in tabella

N.B.: La tolleranza di lavorazione può essere ± 2 mm rispetto alla misura finale della tenda. **Si consiglia di trasmettere ordini con misure finite.**

PRODOTTO 100% ITALIANO

TENDE VENEZIANE Cassonetto 25x25

da 15/25 mm con comando a pomolo per doppi vetri

Ingombri e dimensioni

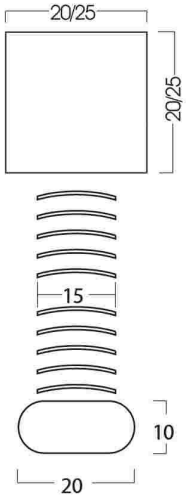

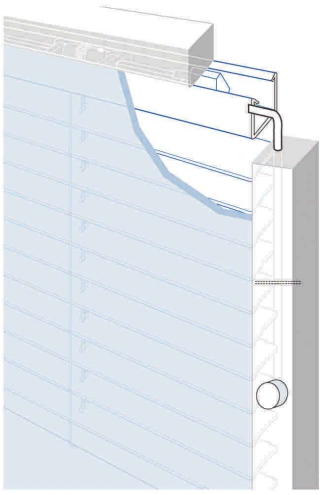

Tenda alla Veneziana disponibile con lamella 15/25mm., cassonetto 25x25 e spiaggiale aperto a "C" 20x10, è azionabile tramite comando a pomolo per il solo orientamento. Il pomolo è disponibile nei colori bianco, nero e argento. È fornita di base con attacchi a soffitto a scomparsa interni al cassonetto che consentono di ridurre gli ingombri di installazione.

Ingombro tenda impacchettata con lamella da 15 mm. (misure espresse in cm. approssimative)

H. tenda **finita**	**50**	**100**	**150**	**200**	**230**	**260**	**300**
Ingombro	**6**	**8**	**10**	**12**	**13**	**14**	**16**

Ingombro tenda impacchettata con lamella da 25 mm. (misure espresse in cm. approssimative)

H. tenda **finita**	**50**	**100**	**150**	**200**	**230**	**260**	**300**
Ingombro	**5**	**7**	**8**	**9**	**9,5**	**10**	**12**

Larghezza massima	Altezza massima	Quadratura massima	Larghezza minima	Larghezza compresa da 11.5 cm a 18 cm	Larghezza compresa da 18 cm a 21 cm	Larghezza compresa da 21 cm a 33 cm	Larghezza superiore a 33 cm
300 cm	300 cm	6,00 mq	11,50 cm				

N.B.: a richiesta è disponibile il cassonetto 20x20 con lamella da 15 mm.

N.B.: La tolleranza di lavorazione può essere ± 2 mm rispetto alla misura finale della tenda. **Si consiglia di trasmettere ordini con misure finite.**

PRODOTTO 100% ITALIANO

TENDE VENEZIANE
Motorizzate da 15 mm.

Ingombri e dimensioni

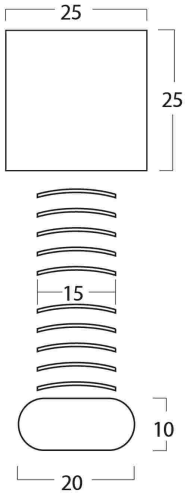

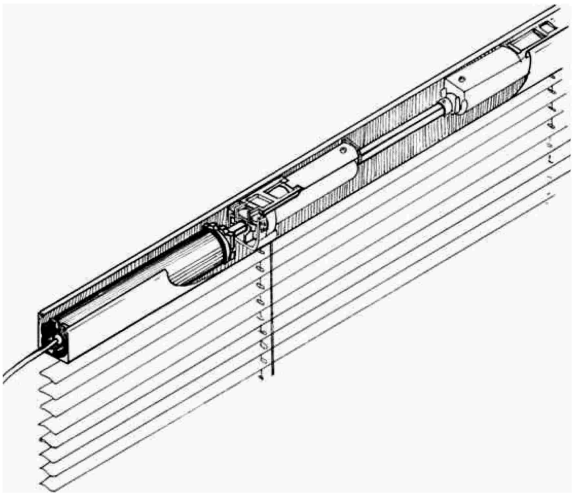

Tenda alla Veneziana disponibile con cassonetto 25x25 e spiaggiale aperto a "C" 20x10, lamelle da 15 mm. dotata di sistema di orientamento e sollevamento motorizzato 24 Volt e finecorsa meccanico, (inseriti all'interno del cassonetto) azionabile tramite pulsante esterno oppure tramite telecomando con la possibilità di movimentare più tende collegate tra loro.

Ingombro tenda impacchettata con lamella da 15 mm. (misure espresse in cm. approssimative)

H. tenda **finita**	**50**	**100**	**150**	**200**	**230**	**260**	**300**
Ingombro	**6**	**8**	**10**	**12**	**13**	**14**	**16**

Larghezza massima	Altezza massima	Quadratura massima	Larghezza minima	Larghezza compresa da 11.5 cm a 18 cm	Larghezza compresa da 18 cm a 21 cm	Larghezza compresa da 21 cm a 33 cm	Larghezza superiore a 33 cm
260 cm	300 cm	4,00 mq	60 cm	Non realizzabile	Non realizzabile	Non realizzabile	Non realizzabile

Specificare sempre al momento dell'ordine il lato dove andrà posizionato il motore. Se non specificato il motore verrà posizionato sulla destra.

PRODOTTO 100% ITALIANO

N.B.: La tolleranza di lavorazione può essere ± 2 mm rispetto alla misura finale della tenda. **Si consiglia di trasmettere ordini con misure finite.**

TENDE VENEZIANE
Motorizzate da 25 mm.

Ingombri e dimensioni

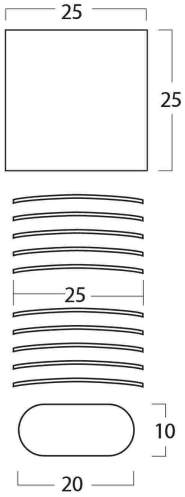

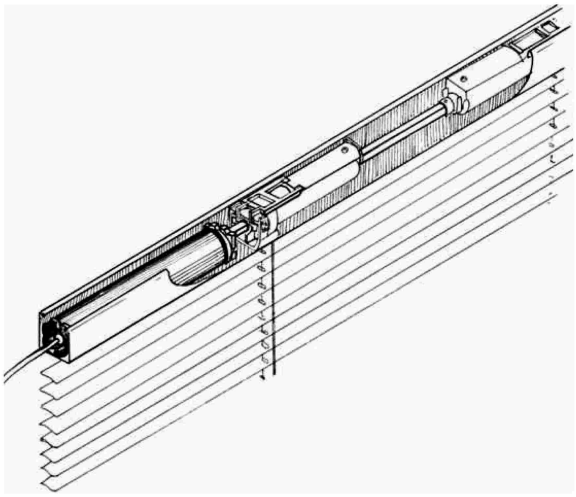

Tenda alla Veneziana disponibile con cassonetto 25x25 e spiaggiale aperto a "C" 20x10, lamelle da 25 mm. dotata di sistema di orientamento e sollevamento motorizzato 24 Volt e finecorsa meccanico, (inseriti all'interno del cassonetto) azionabile tramite pulsante esterno oppure tramite telecomando con la possibilità di movimentare più tende collegate tra loro.

Ingombro tenda impacchettata con lamella da 25 mm. (misure espresse in cm. approssimative)

H. tenda **finita**	**50**	**100**	**150**	**200**	**230**	**260**	**300**
Ingombro	**5**	**7**	**8**	**9**	**9,5**	**10**	**12**

Larghezza massima	Altezza massima	Quadratura massima	Larghezza minima	Larghezza compresa da 11.5 cm a 18 cm	Larghezza compresa da 18 cm a 21 cm	Larghezza compresa da 21 cm a 33 cm	Larghezza superiore a 33 cm
260 cm	300 cm	4,00 mq	60 cm	Non realizzabile	Non realizzabile	Non realizzabile	Non realizzabile

Specificare sempre al momento dell'ordine il lato dove andrà posizionato il motore. Se non specificato il motore verrà posizionato sulla destra.

N.B.: La tolleranza di lavorazione può essere ± 2 mm rispetto alla misura finale della tenda. **Si consiglia di trasmettere ordini con misure finite.**

PRODOTTO 100% ITALIANO

TIPO DI COMANDO 15/25 mm

Da scegliere per effettuare l'ordinazione

Se non specificato in fase d'ordine saranno forniti COMANDI NORMALI

Comando normale = C/N

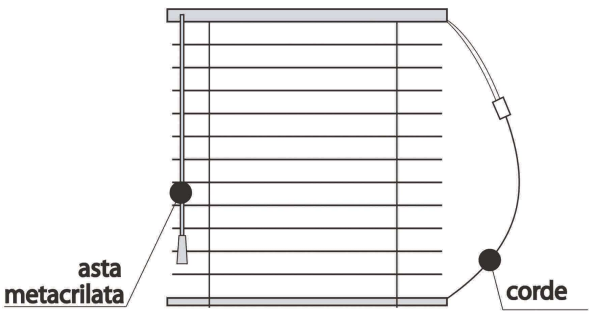

Comando invertito = C/I

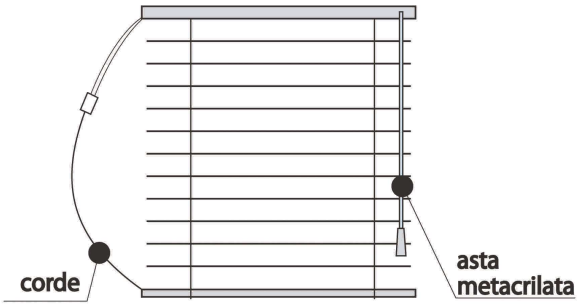

Comando sinistro = C/SX

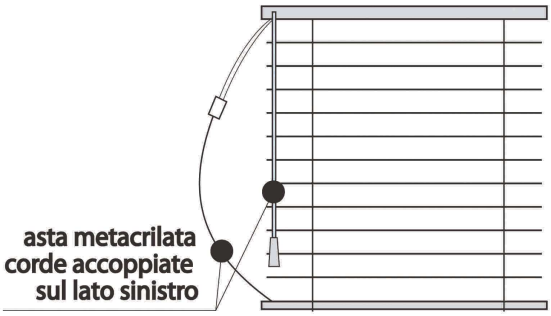

Comando destro = C/DX

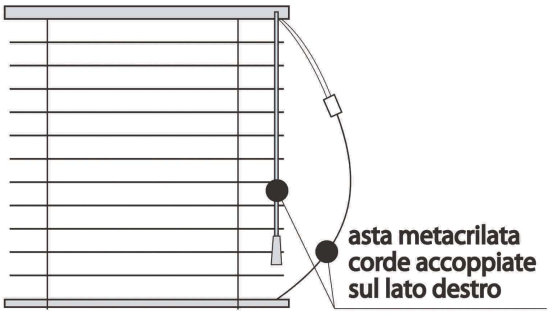

DIFFERENZA TRA

COMANDO ACCOPPIATO solo per profilo 25x25

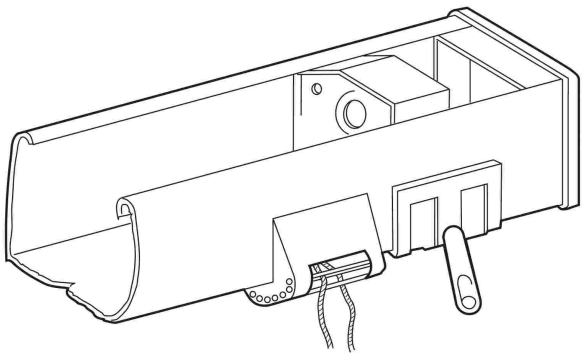

IL COMANDO ACCOPPIATO
è composto da 2 cave con 2 accessori separati

COMANDO KOMBY solo per profilo 20x20

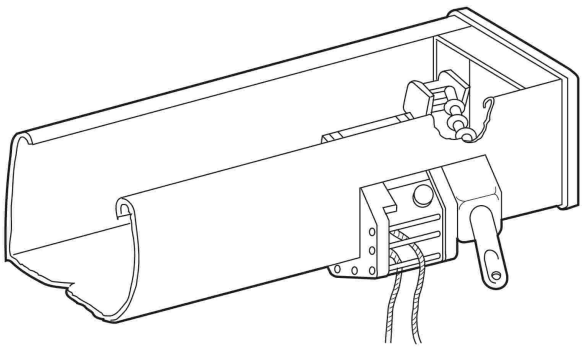

IL COMANDO COMBINATO
è composto da 1 cava con 1 accessorio unico

PRODOTTO 100% ITALIANO

ALTEZZA DEL COMANDO
DA SCEGLIERE PER EFFETTUARE L'ORDINAZIONE

I comandi di una tenda sono composti da **CORDE** per il **sollevamento** e **ASTA metacrilata** per l'**orientamento**. Quando nell'ordine non viene specificato nulla, i comandi sono di tipo **STANDARD**, ovvero:

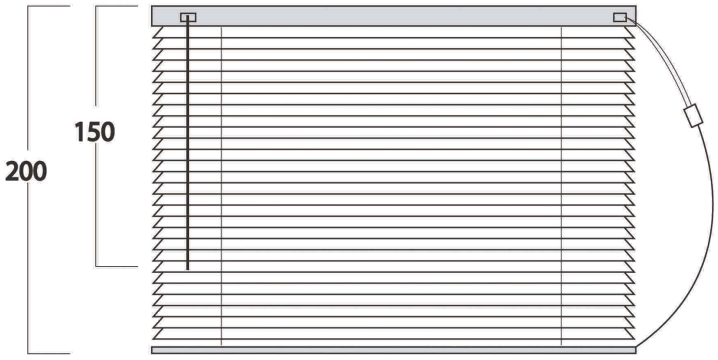

H. tenda	H. asta	H. corda
Fino a **80** cm.	50 cm.	nel fondale
da **80,1** cm. a **125** cm.	75 cm.	nel fondale
da **125,1** cm. a **190** cm.	100 cm.	nel fondale
da **190,1** cm. a **250** cm.	150 cm.	nel fondale
da **250,1** cm. a **300** cm.	200 cm.	nel fondale

N.B.: La tolleranza di lavorazione può essere ± 2 mm rispetto alla misura finale della tenda. **Si consiglia di trasmettere ordini con misure finite.**

TIPI DI GUIDATURA

Attacco in Plastica

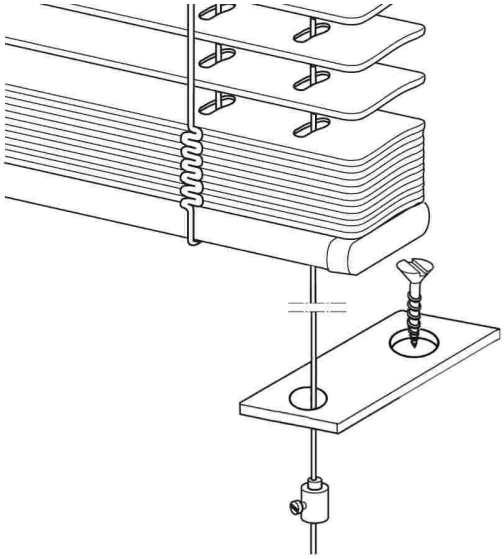

Cod. G 2

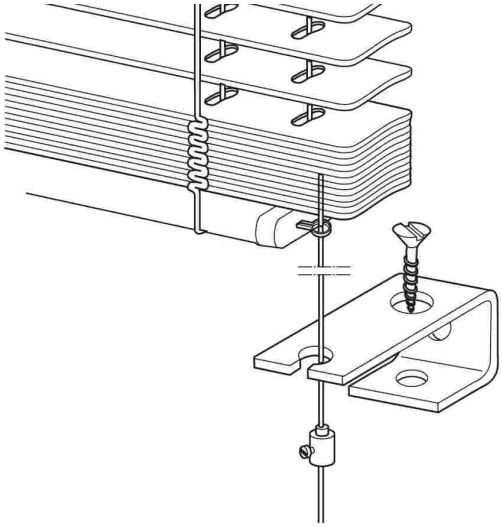

Cod. G 10

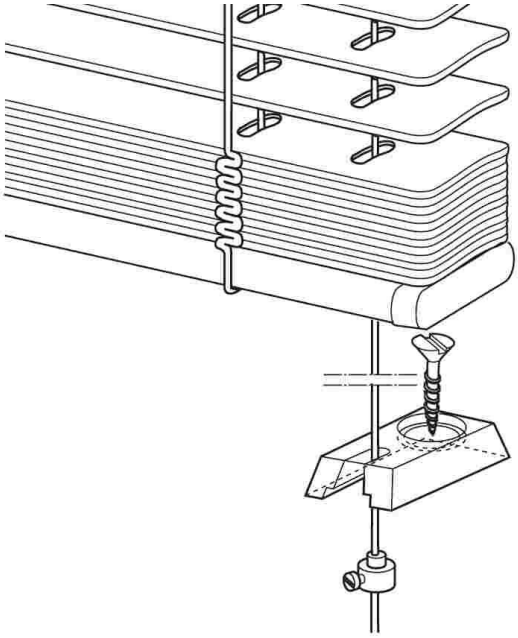

Cod. G 5

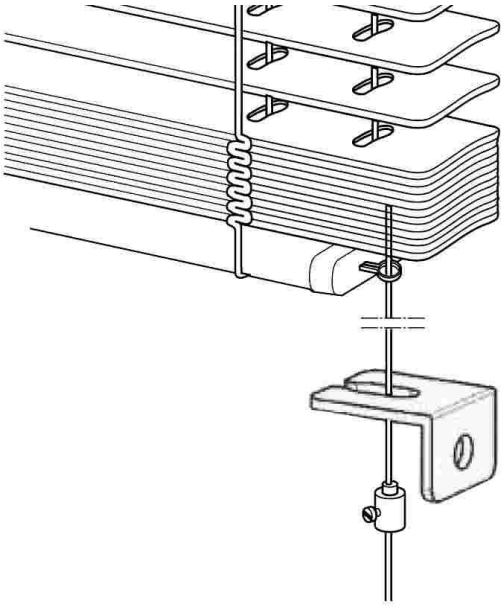

PRODOTTO 100% ITALIANO

N.B.: La tolleranza di lavorazione può essere ± 2 mm rispetto alla misura finale della tenda. **Si consiglia di trasmettere ordini con misure finite.**

TIPI DI ATTACCO
DA SCEGLIERE PER EFFETTUARE L'ORDINAZIONE

Tipologie di ATTACCHI

1 - Attacco a SOFFITTO a richiesta

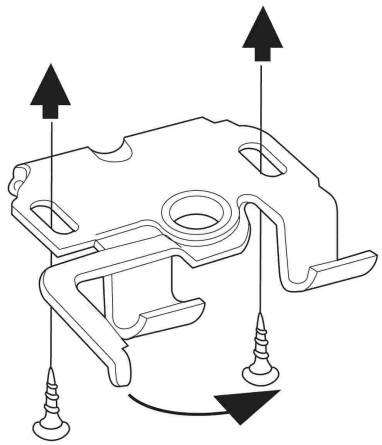

Cassonetto 25x25 mm.
Cassonetto 20x20 mm.

2 - Attacco UNIVERSALE (standard)

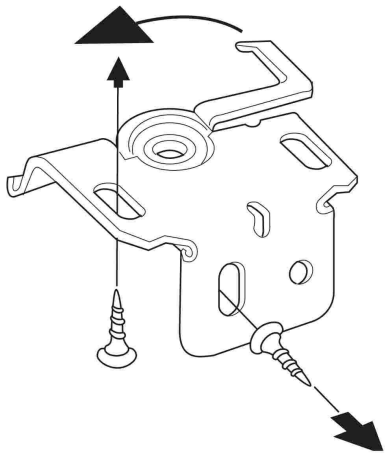

Cassonetto 25x25 mm.
Cassonetto 20x20 mm.

3 - Attacco A SCATOLA (a spallina)

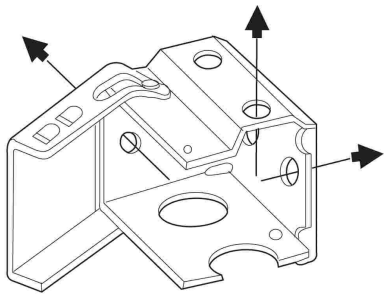

Cassonetto 25x25 mm.

4 - Attacco A SCATTO int. cassonetto

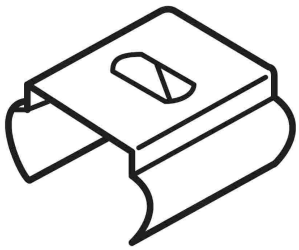

Cassonetto 25x25 mm.
Cassonetto 20x20 mm.

N° di ATTACCHI da utilizzare

L. in cm.	N. di attacchi da utilizzare
Fino a **100**	**2**
da **100,1** a **170**	**3**
da **170,1** a **240**	**4**
da **240,1** a **300**	**5**

N.B.: Se nell'ordine non verrà specificato il tipo di attacco, ne sarà fornito uno di tipo STANDARD

Mensola ALLUNGABILE bianca
con cursore da 110 a 160 mm.

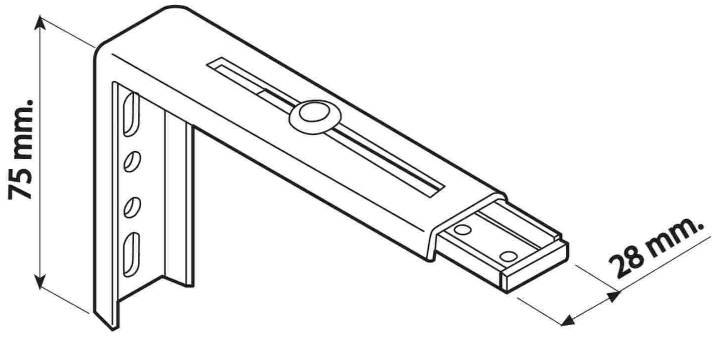

A RICHIESTA CON SOVRAPPREZZO

Mensola FISSA

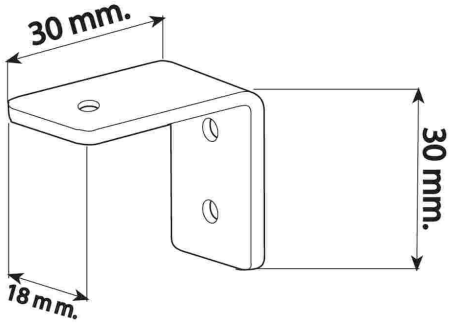

A RICHIESTA CON SOVRAPPREZZO

LE IMMAGINI SONO PURAMENTE INDICATIVE

N.B.: La tolleranza di lavorazione può essere ± 2 mm rispetto alla misura finale della tenda. **Si consiglia di trasmettere ordini con misure finite.**

TIPI DI FISSAGGIO
DA SCEGLIERE PER EFFETTUARE L'ORDINAZIONE

ATTACCHI SU ANTA SENZA FORARE

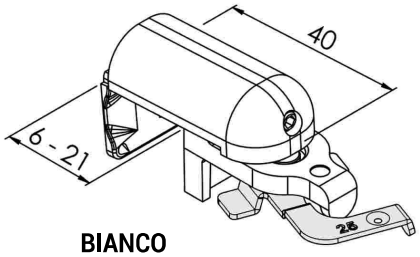

BIANCO

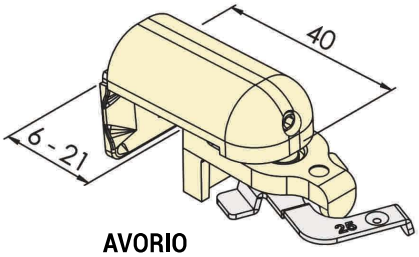

AVORIO

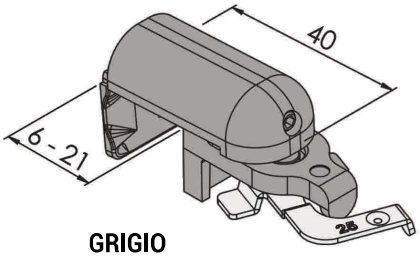

GRIGIO

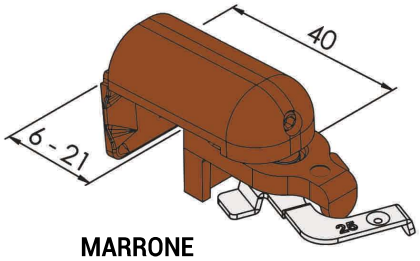

MARRONE

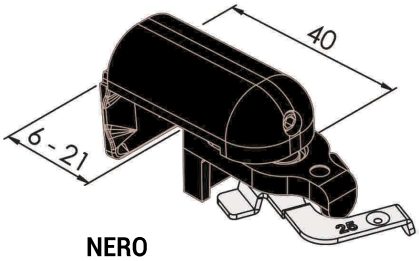

NERO

FERMA GUIDE SU ANTA SENZA FORARE

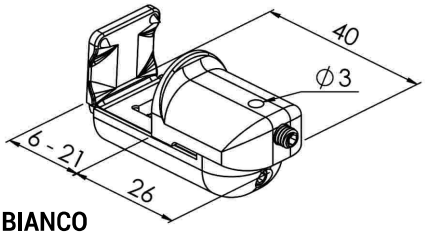

BIANCO

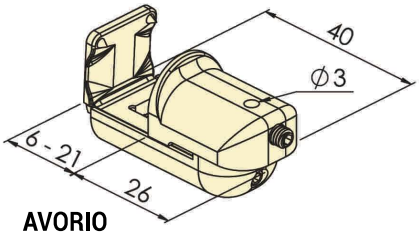

AVORIO

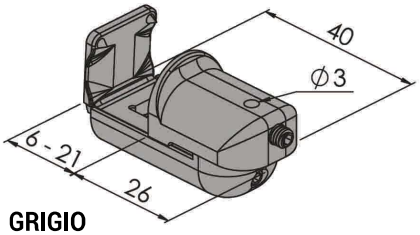

GRIGIO

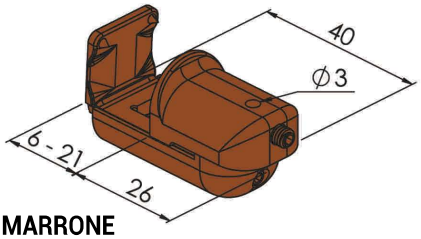

MARRONE

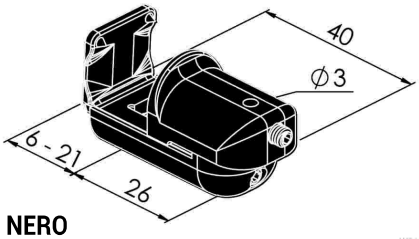

NERO

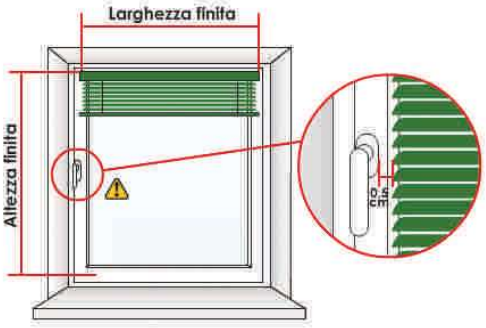

N.B.: Se guidate da specificare in fase di ordine

N.B.: La tolleranza di lavorazione può essere ± 2 mm rispetto alla misura finale della tenda. **Si consiglia di trasmettere ordini con misure finite.**

PRODOTTO 100% ITALIANO

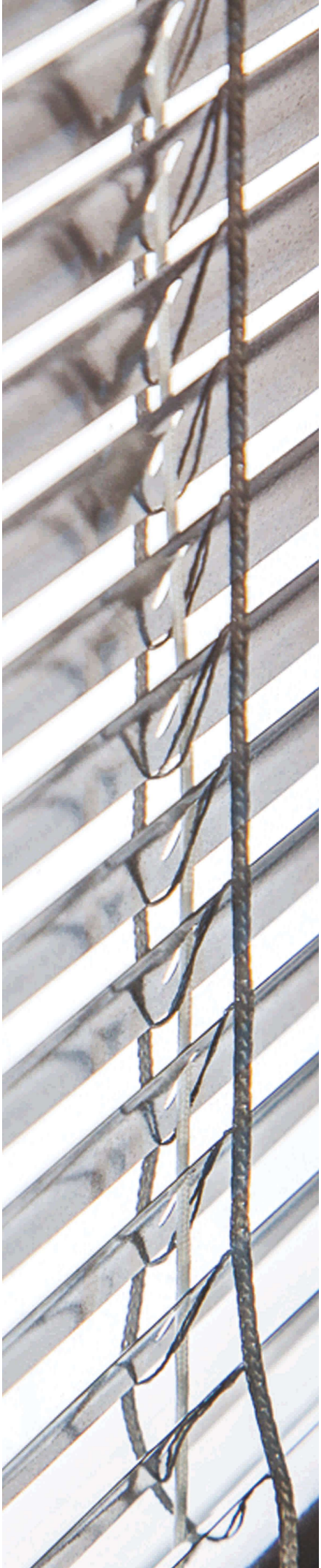

TABELLA SCALETTE 15/25 mm

VENEZIANE 15 mm			
LARGHEZZA mm	N. Scalette	N. Corde	DISPOSIZIONE
da 115 a 180 mm	2	2	
da 181 a 210 mm	2	2	
da 211 a 310 mm	2	2	
da 311 a 658 mm	2	2	
da 659 a 1099 mm	3	2	
da 1100 a 1249 mm	4	2	
da 1250 a 1499 mm	4	4	
da 1500 a 2299 mm	5	3	
da 2300 a 3000 mm	7	4	

VENEZIANE 25 mm			
LARGHEZZA mm	N. Scalette	N. Corde	DISPOSIZIONE
da 115 a 180 mm	2	2	
da 181 a 210 mm	2	2	
da 211 a 310 mm	2	2	
da 311 a 749 mm	2	2	
da 750 a 1300 mm	3	2	
da 1301 a 1499 mm	4	2	
da 1500 a 1800 mm	4	4	
da 1801 a 2300 mm	5	3	
da 2301 a 2800 mm	6	4	
da 2801 a 3000 mm	7	4	

PRODOTTO 100% ITALIANO

N.B.: La tolleranza di lavorazione può essere ± 2 mm rispetto alla misura finale della tenda. **Si consiglia di trasmettere ordini con misure finite.**

ABBINAMENTI

Veniziane con cassonetto 25x25

Codice LAMELLA HOUSE	Dispon. Lamella da 25	Dispon. Lamella da 15	Colore cass. + spiagg. HOUSE
0065 WHITE SATIN	X	X	0065
0001 WHITE GLOSS	X	X	0001
0285 ALABASTER	X	X	0285
0279 VANILLA	X	X	0279
1037 FAWN	X	X	1037
0077 BEIGE	X		0077
1011 MILK CHOCOLATE	X	X	1011
1010 MUM YELLOW	X	X	1010
0002 GRAY AUTUMN	X	X	0002
1009 EGGSHELL GLOSS	X		GIALLINO ABBINATO NON UGUALE
0814 APRICOT	X	X	0814
2002 ORANGE	X	X	2002
0012 GRAY DOWN	X	X	0012
1038 DESERT SAND	Fuori Prod.	Fuori Prod.	
1003 LEMON MIST	Fuori Prod.	Fuori Prod.	
1039 STRAW	Fuori Prod.	Fuori Prod.	
2008 CREAM	Fuori Prod.	Fuori Prod.	
0103 GRAY HAZE	X	X	0103
0010 GREIGE	X	X	0010
0075 SMOKEY GRAY	X	X	0075
0380 U.N. GRAY	X	X	0380
0049 BLACK SATIN	X	X	0049
0502 BLACK GLOSS	X	no	0502
0299 ALUMINUM	X	X	0299
0017 ALUM. TEXTURE	X	X	0299
5030 ICE	X	X	5030
7017 BISQUE GREEN	Fuori Prod.	Fuori Prod.	
7018 PASTEL GREEN	X	X	7018
7019 PARROT GREEN	X		7019
7020 VIRIDIAN	Fuori Prod.	Fuori Prod.	
0399 FOREST GREEN	X	X	VERDE ABBINATO NON UGUALE
6003 PINON	X	no	VERDE ABBINATO NON UGUALE
0348 TURQUOISE	X	X	0348
0265 ATMOSPHERE	X	X	0265
5029 ULTRAMARINE	X	X	5029
5028 BLUE CLOUD	Fuori Prod.	Fuori Prod.	
0258 MIDNIGHT BLUE	X	X	0258
4002 BLUE IBIZA	X	X	4002
4008 OLD ROSE	X	no	4008
0849 MAUVE SHADOW	X	no	0849
0871 GARNET RED	X	X	ROSSO ABBINATO NON UGUALE
0570 RED	X	X	ROSSO ABBINATO NON UGUALE
3001 ROSE POWDER	X	no	3001

Codice LAMELLA HOUSE	Dispon. Lamella da 25	Dispon. Lamella da 15	Colore cass. + spiagg. HOUSE
0549 MELON	X	X	0549
0529 SKY JEWEL METALLIC	X	X	0529
0715 ROSE METALLIC	Fuori Prod.	Fuori Prod.	
0712 MICA METALLIC	X	no	METALLIZZATO ABBINATO NON UGUALE
0716 BROWN METALLIC	X	no	1011
0700 APRICOT METALLIC	X	no	700
0722 WHITE GOLD METALLIC	X	no	METALLIZZATO ABBINATO NON UGUALE
0714 GOLD METALLIC	X	X	METALLIZZATO ABBINATO NON UGUALE
0713 SILVER METALLIC	X	X	0299
8000 VELVET WHITE	X	no	0065
8104 VELVET WHITE AUTUMN	X	no	0065
8102 VELVET VANILLA	X	no	0279
8300 VELVET OLD ROSE	X	no	8300
8202 VELVET ORANGE	X	no	2002
8004 VELVET GRAY	X	no	0103
8502 VELVET ATMOSPHERE	X	no	0265
8500 VELVET ULTRAMARINE	X	no	5029
8501 VELVET MIDNIGHT BLUE	X	no	0258
0788 OAK	X	no	0788
0789 GOLDEN OAK	X	no	0789
0790 GOLDEN CHERRY B	X	no	0790

Lamella microforata specificare in fase di ordine

0001 WHITE GLOSS	X	X	0001
0285 ALABASTER	X	X	0285
0299 ALUMINIUM	X	X	0299

Per mini con cass. 20x20 specificare in fase di ordine

0001 WHITE GLOSS	no	X	0001
0285 ALABASTER	no	X	0285
0299 ALUMINIUM	no	X	0299
1011 MILK CHOCOLATE	no	X	1011
0380 U.N. GRAY	no	X	0380
0049 BLACK SATIN	no	X	0049
0265 ATMOSPHERE	no	X	0265
0065 WHITE SATIN	no	X	0065

E' possibile abbinare ai colori dei cassonetti 20x20 il colore delle lamelle a scelta.

TENDE VENEZIANE

Schemi dei sistemi motorizzati

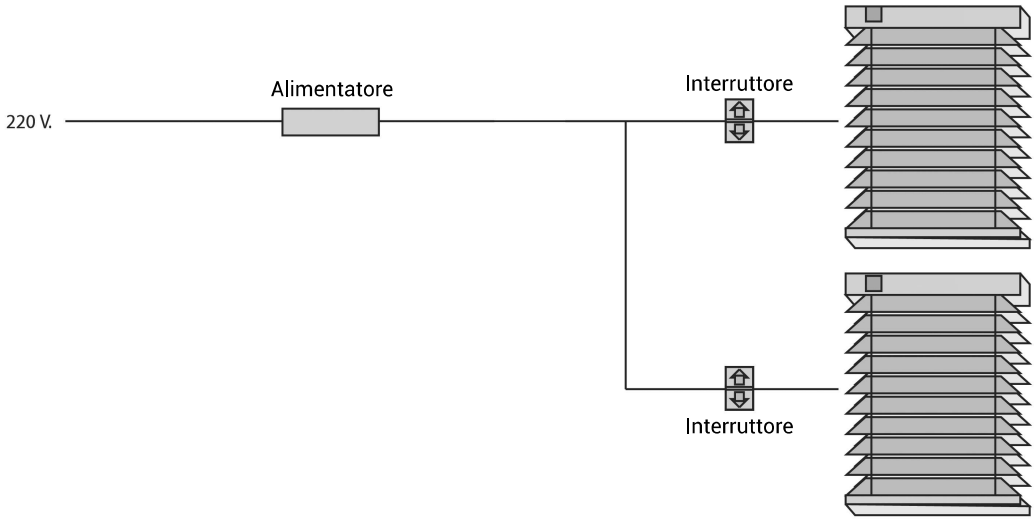

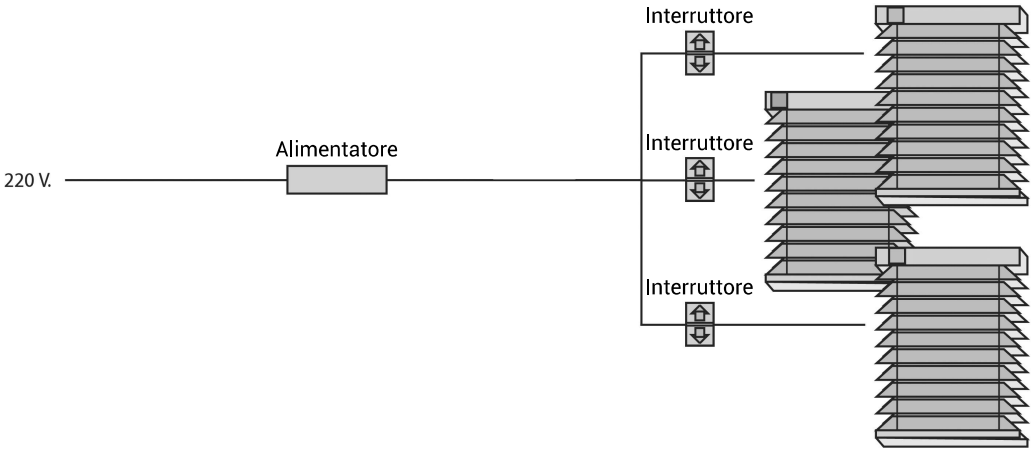

PRODOTTO 100% ITALIANO

TENDE VENEZIANE
Schemi dei sistemi motorizzati

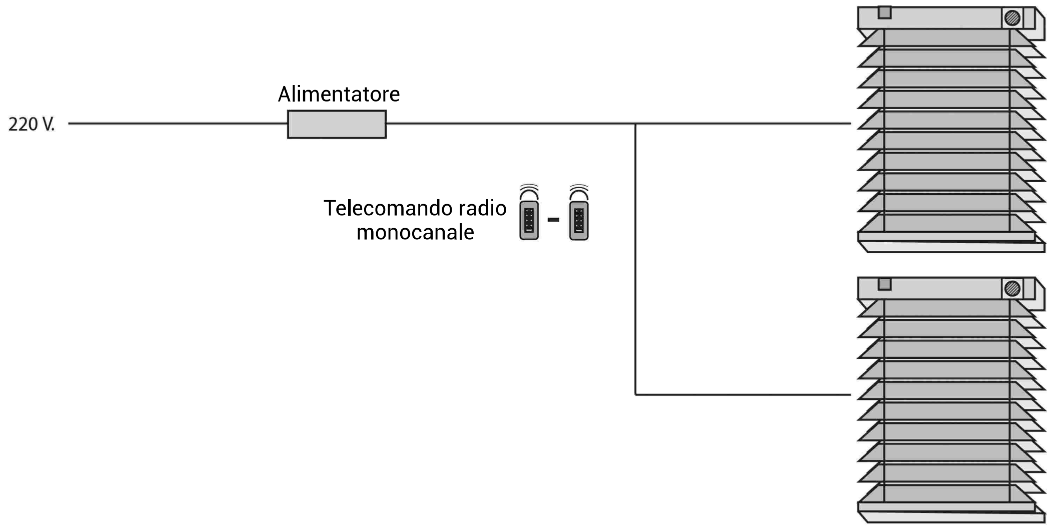

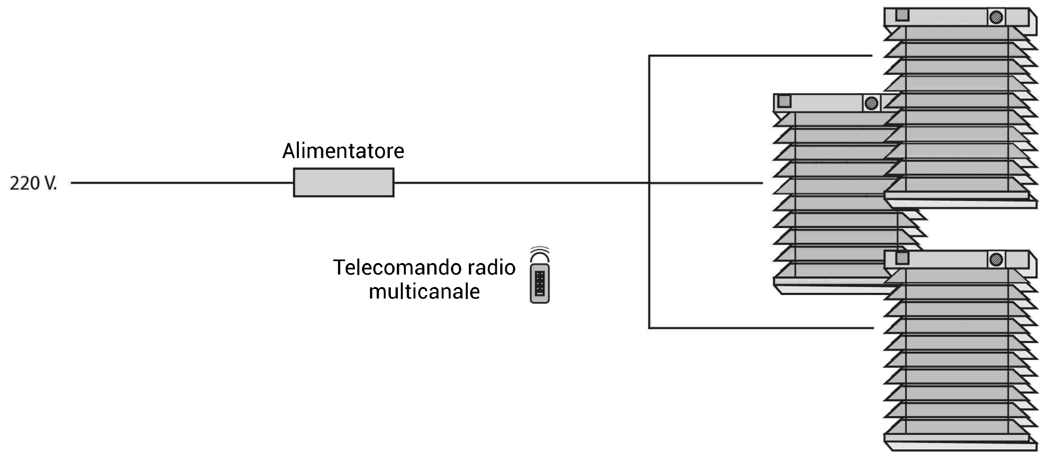

PRODOTTO 100% ITALIANO

TENDE INCLINATE
15/25 mm

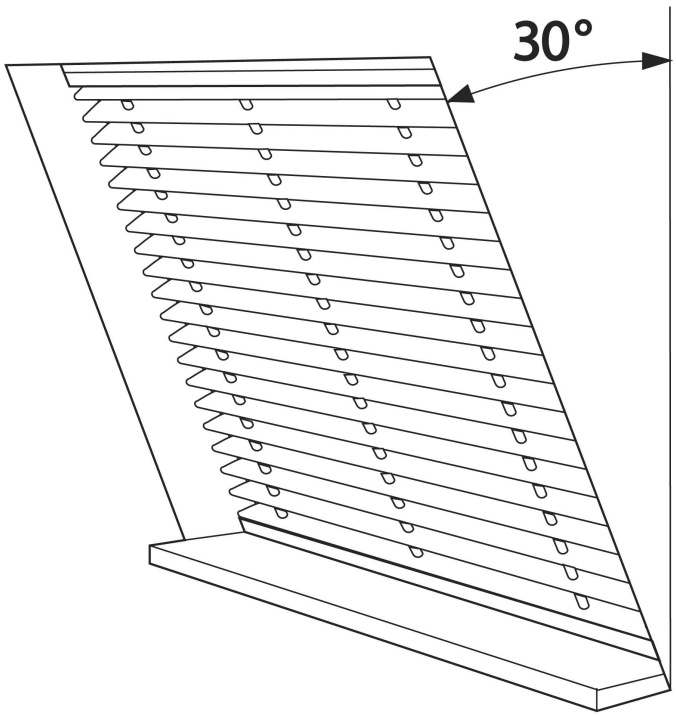

Al momento dell'ordine è bene sapere che:

La misura massima garantita in larghezza si riduce a 120 cm.
Il massimo grado di inclinazione rispetto alla verticale è di 30° (vedi disegno)

N.B. L'azienda non si assume responsabilità per eventuali malfunzionamenti per tende le cui dimensioni ed inclinazioni sono superiori ai valori sopra indicati.

N.B.: Prima di ordinare la tenda consultare la tabella ABBINAMENTI.

PRODOTTO 100% ITALIANO

N.B.: La tolleranza di lavorazione può essere ± 2 mm rispetto alla misura finale della tenda. **Si consiglia di trasmettere ordini con misure finite.**

TENDE VENEZIANE
A BANDIERA 15/25 mm

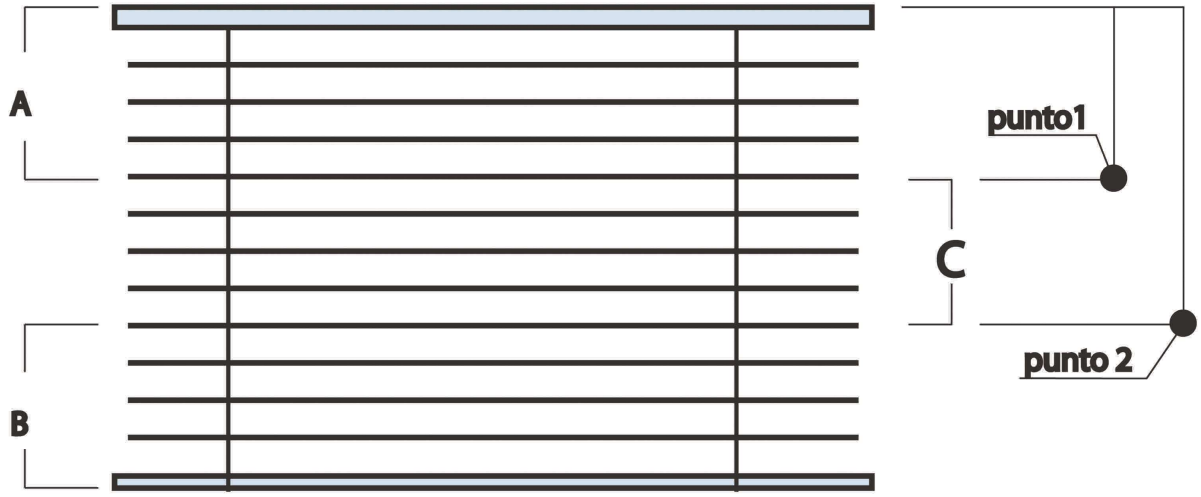

Al momento dell'ordine è bene sapere che:

Le quote delle VENEZIANE MULTICOLOR devono essere tassativamente trasmesse seguedo lo schema sopra indicato:
- **quota superiore "A":** nella misura comprendere anche il **profilo SUPERIORE**
- **quota inferiore "B":** nella misura comprendere anche il **profilo INFERIORE**
- **quota intermedia "C":** comuncare la misura **del punto 1 e del punto 2**

Indicare colore Cassonetto e Fondale.
Indicare colore Corde.

N.B.: Nelle Veneziane Multicolor non è possibile rispettare perfettamente le quote fornite in quanto la lamella è vincolata dal passo della scaletta in terilene
ciò comporta una tolleranza pari a:
- Veneziana 25 mm: **+/- 22mm**
- Veneziana 15 mm: **+/- 12mm**

N.B.: La tolleranza di lavorazione può essere ± 2 mm rispetto alla misura finale della tenda. **Si consiglia di trasmettere ordini con misure finite.**

PRODOTTO 100% ITALIANO

TENDE VENEZIANE
SAGOMATE 15/25 mm

A trapezio rettangolo
+ 200% maggiorazione

A

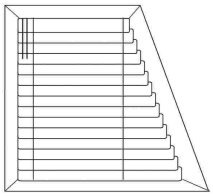

B

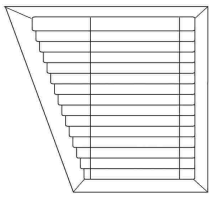

A trapezio isoscele
+ 200% maggiorazione

C

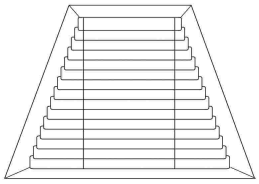

D

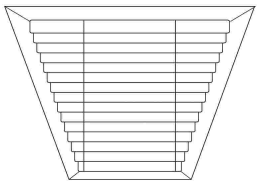

A poligono speciale
+ 150% maggiorazione

E

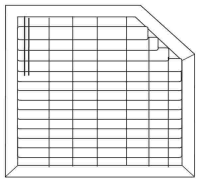

F

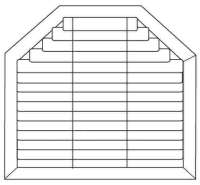

Rotonda o ad Arco
+ 300% maggiorazione

G

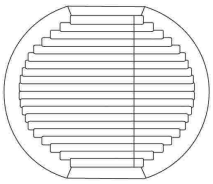

Solo installazione a spallina

H

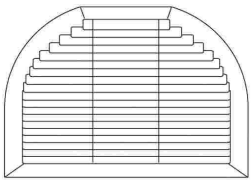

Solo installazione a spallina

A poligono
+ 200% maggiorazione

L

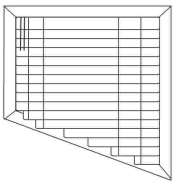

M

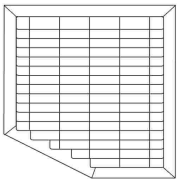

* vedi nota

Inclinate
+ 300% maggiorazione

N

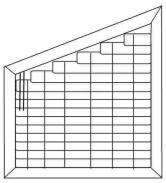

O

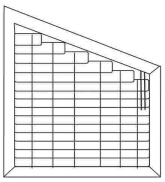

P

Q

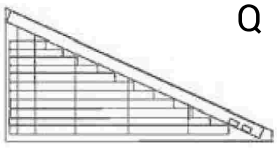

Per i modelli **C, F, G, H**
è possibile solo l'orientamento

Per i modelli **N, O, P, Q,**
1: i comandi si possono collocare solo alla base del lato inclinato in corrispondenza della H minore.
2: Non garantiamo l'allineamento delle lamelle quando più veneziane vengono affiancate.
3: Misura massima realizzabile in larghezza: da verifiche
4: inclinazione 40°.
5: Misura minima 45 cm.

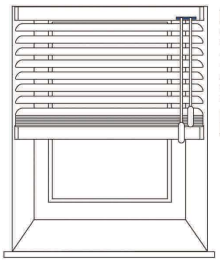

Fig. 1

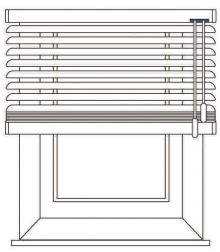

Fig. 2

MODELLI A, B, E: La differenza massima tra base maggiore e base minore è di 14 cm.
MODELLI E: la misura minima è 40 cm.
MODELLI C, D, F: la differenza massima tra base maggiore e base minore è di 28 cm.
MODELLI A, C: se montate in una NICCHIA si possono solo orientare (fig. 1), se invece sono montate A SPALLINA (fig. 2) è possibile anche impacchettare. La misura minima in larghezza è di 25 cm., mentre la massima è di 200 cm.
Per i mod. **G** e **H** la larghezza max consentita è di 100 cm (solo montaggio fuori nicchia) e la minima è 25 cm.

NB: Prima di ordinare la tenda consigliamo di chiedere una consulenza tecnica sulla possibilità di realizzazione dei vari modelli.

N.B.: La tolleranza di lavorazione può essere ± 2 mm rispetto alla misura finale della tenda. **Si consiglia di trasmettere ordini con misure finite.**

* Non garantiamo che le lamelle in fase di chiusura chiudano fino in fondo

PRODOTTO 100% ITALIANO

TENDE VENEZIANE
A BANDIERA 15/25 mm

Con scalino in ALTO + 80% di maggiorazione

A

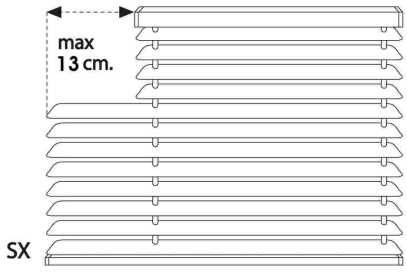

B

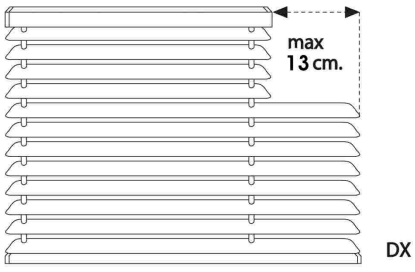

Con scalino in BASSO + 50% di maggiorazione

C

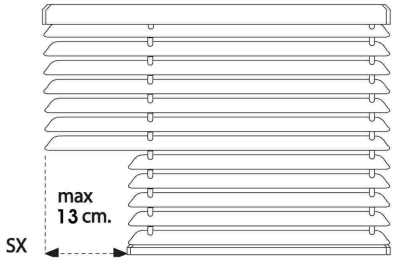

D

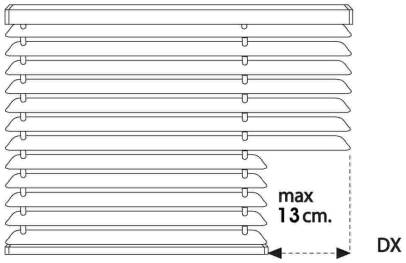

Con scalini CENTRATI o foro centrale + 100% di maggiorazione

E BASSO

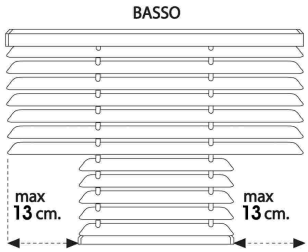

F ALTO

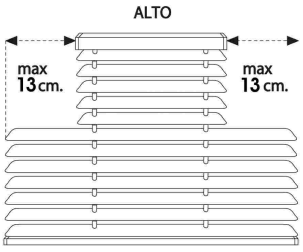

G CENTRALE

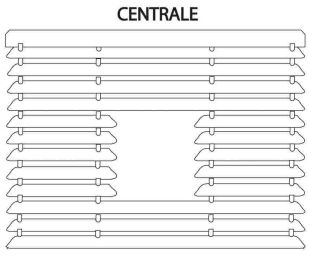

Richiedere se fattibile

Al momento dell'ordine è bene sapere che:

Si può realizzare uno scalino di lassimo 13 cm sia per il mod. 15 che 25 mm
MODELLI A, B, F: essendo la parte inferiore della veneziana più grande di quella superiore, l'impacchettamento si fermerà all'altezza dello scalino.
MODELLI A e **B:** entrambi i comandi a richiesta potranno essere installati da parte dello scalino solo se esso sarà inferiore a 17 cm.
MODELLI F: se gli scalini sono entrambi di 13 cm la veneziana si potrà realizzare solo con comandi normali o invertiti.
MODELLI G: questa tipologia di tenda può essere solo orientata.

Prima di ordinare la tenda contattare l'Azienda per una consulenza tecnica.

N.B.: La tolleranza di lavorazione può essere ± 2 mm rispetto alla misura finale della tenda. **Si consiglia di trasmettere ordini con misure finite.**

TENDE VENEZIANE 35 mm

Ingombri e dimensioni

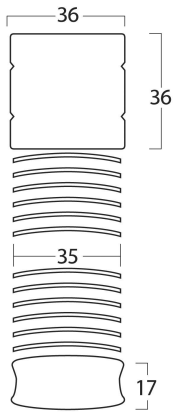

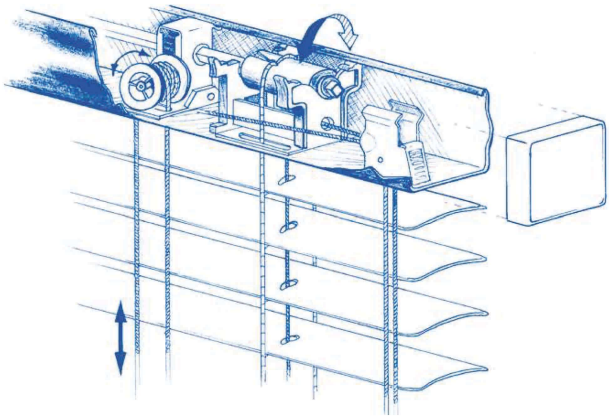

Tenda alla Veneziana tradizionale con lamelle da 35 mm., azionabile tramite doppio comando (corda di sollevamento bloccata nel fondale e corda di orientamento) è realizzata con profili in acciaio e scaletta in terilene.
Tende consigliate per applicazioni interne.

Ingombro tenda impacchettata modello 35 mm

H. in cm	**50**	**100**	**150**	**200**	**250**	**300**
Ingombro in cm	**7**	**8**	**9**	**10**	**11,2**	**12,4**

Larghezza massima	Altezza massima	Quadratura massima	Larghezza minima	Larghezza compresa da 11.5 cm a 18 cm	Larghezza compresa da 18 cm a 21 cm	Larghezza compresa da 21 cm a 31 cm	Larghezza superiore a 31 cm	Larghezza compresa da 35 cm a 40 cm	Larghezza superiore a 40 cm
300 cm massima realizzabile non garantita 280 cm garantita	400 cm massima realizzabile non garantita 350 cm garantita	4,00 mq	35 cm	Non realizzabile	Non realizzabile	Non realizzabile	Non realizzabile	Realizzabile con comando normale	Realizzabile con comando normale oppure dx / sx

Se non specificato nell'ordine, le veneziane 35 mm saranno realizzate con lamella appoggiata.
Per lamella infilata nel terilene fare specifica richiesta sull'ordine con maggiorazione.

PRODOTTO 100% ITALIANO

N.B.: La tolleranza di lavorazione può essere ± 2 mm rispetto alla misura finale della tenda. **Si consiglia di trasmettere ordini con misure finite.**

TENDE VENEZIANE 50 mm

Ingombri e dimensioni

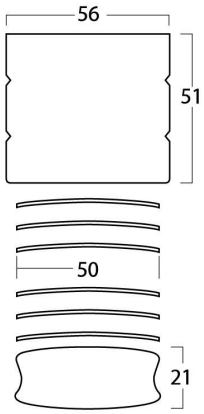

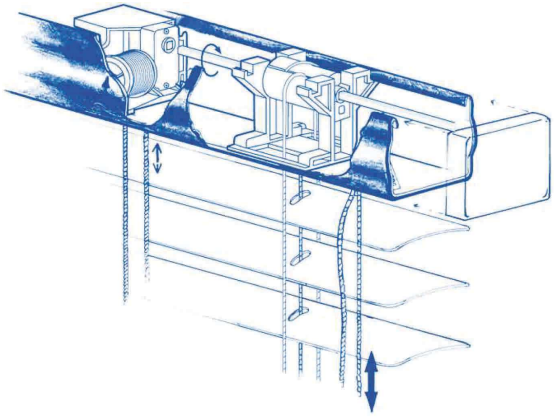

Tenda alla Veneziana con lamelle da 50 mm., azionabile tramite doppio comando (corda di sollevamento bloccata nel fondale e corda di orientamento). È fornita di base con profili in acciaio e scaletta in pvc.
Su richiesta è disponibile anche scaletta in terilene, se non specificato la lamella sarà appoggiata, a richiesta la lamella può essere infilata nel terilene con maggiorazione
Se non specificato le veneziane 50 mm saranno fornite **senza guide, con scaletta in PVC e comandi standard.**

Ingombro tenda impacchettata modello 50 mm con TERILENE (Misure approssimative)

H. in cm	**50**	**100**	**150**	**200**	**250**	**230**
Ingombro in cm	**10**	**12**	**14**	**16**	**18**	**20**

TABELLA MISURE REALIZZABILI

Larghezza massima	Altezza massima	Quadratura massima	Larghezza minima	Larghezza compresa da 11.5 cm a 18 cm	Larghezza compresa da 18 cm a 21 cm	Larghezza compresa da 21 cm a 33 cm	Larghezza superiore a 33 cm	Larghezza compresa da 46 cm a 52 cm	Larghezza superiore a 52 cm
380 cm massima realizzabile non garantita 300 cm garantita	450 cm massima realizzabile non garantita 400 cm garantita	8,00 mq	46 cm	Non realizzabile	Non realizzabile	Non realizzabile	Non realizzabile	Realizzabile solo con comando normale	Realizzabile con comando normale oppure dx o sx

Ingombro tenda impacchettata modello 50 mm con NASTRO PVC (Misure approssimative)

H. in cm	**50**	**100**	**150**	**200**	**250**	**230**
Ingombro in cm	**10**	**12**	**14**	**17,8**	**20,5**	**24,2**

TABELLA MISURE REALIZZABILI

Larghezza massima	Altezza massima	Quadratura massima	Larghezza minima	Larghezza compresa da 11.5 cm a 18 cm	Larghezza compresa da 18 cm a 21 cm	Larghezza compresa da 21 cm a 33 cm	Larghezza superiore a 33 cm	Larghezza compresa da 46 cm a 52 cm	Larghezza superiore a 52 cm
380 cm massima realizzabile non garantita 300 cm garantita	350 cm massima realizzabile non garantita 300 cm garantita	8,00 mq	46 cm	Non realizzabile	Non realizzabile	Non realizzabile	Non realizzabile	Realizzabile solo con comando normale	Realizzabile con comando normale oppure dx o sx

N.B.: La tolleranza di lavorazione può essere ± 2 mm rispetto alla misura finale della tenda. **Si consiglia di trasmettere ordini con misure finite.**

TENDE VENEZIANE Motorizzate/Argano
50 mm

Ingombri e dimensioni

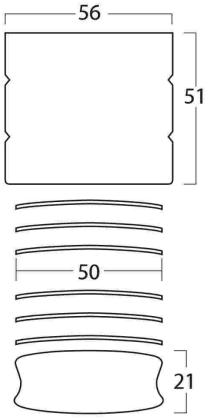

Ingombri e dimensioni 50 mm
DIMENSIONI MASSIME
consentite con lamella da 50 mm.

	L. cm.	H. cm.
Min.	60	/
Max.	400	450

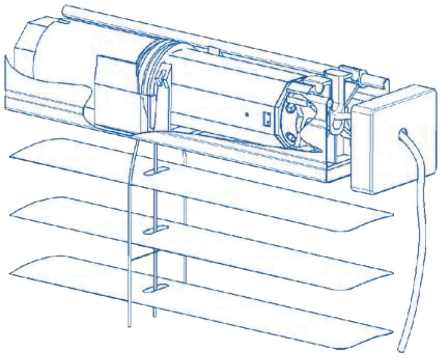

Dettaglio MOTORIZZATA

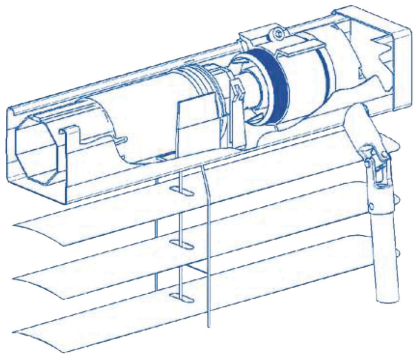

Dettaglio ARGANO

Tenda alla Veneziana disponibile con lamelle 50 mm., con sistema di orientamento e sollevamento motorizzato a 220 Volt. Il motore è inserito all'interno del cassonetto ed è azionabile tramite pulsante esterno oppure tramite radiocomando.

Questa tenda è realizzata solo con scaletta in terilene.

Il motore fornito è da 220 Volt (non necessita di alimentatore);

Specificare sempre sull'ordine il lato in cui dovrà essere posizionato il motore. Se non specificato sarà posizionato a destra.

PRODOTTO 100% ITALIANO

N.B.: La tolleranza di lavorazione può essere ± 2 mm rispetto alla misura finale della tenda. **Si consiglia di trasmettere ordini con misure finite.**

FORNITURA IN DOTAZIONE
per tende veneziane 35/50 mm

TIPI DI GUIDATURA

Per modello 50 mm.

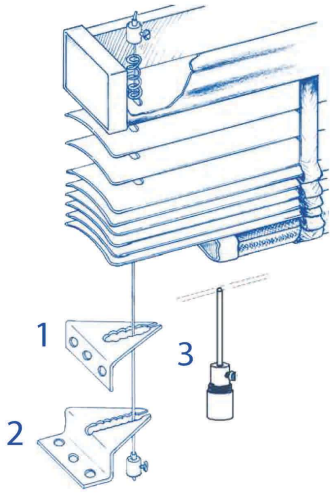

1) Base guida a "L"
2) Base guida a "Z"
3) Morsettone

Per modello 35 mm.

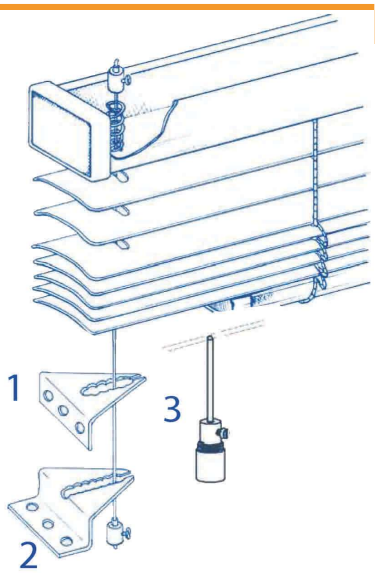

1) Base guida a "L"
2) Base guida a "Z"
3) Morsettone

TIPI DI ATTACCO

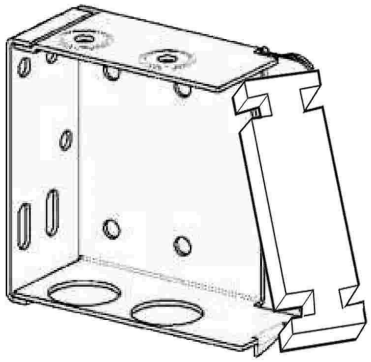

Scatola per 50 mm con piastrina

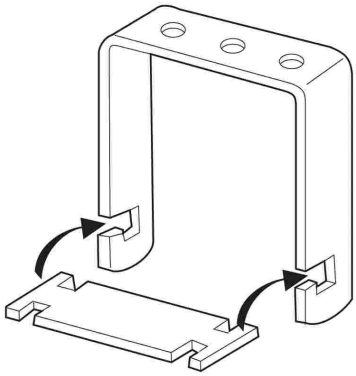

Cavallotto zincata con piastrina 50 mm

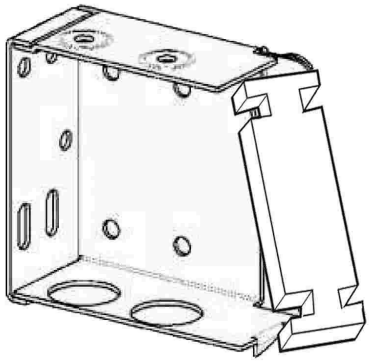

Scatola per 35 mm (zincata)

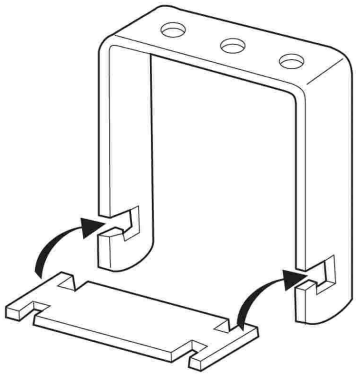

Cavallotto molletta con piastrina 35 mm (zincato)

Larghezza in cm	N. di attacchi da utilizzare
Per Veneziane **35 mm**	
Sino a **160**	**2**
da **160,1** a **210**	**3**
da **210,1** a **350**	**4**

Larghezza in cm	N. di attacchi da utilizzare
Per Veneziane **50 mm**	
Sino a **190**	**2**
da **190,1** a **240**	**3**
da **240,1** a **400**	**4**

N.B.: La tolleranza di lavorazione può essere ± 2 mm rispetto alla misura finale della tenda. **Si consiglia di trasmettere ordini con misure finite.**

PRODOTTO 100% ITALIANO

ABBINAMENTI

VENEZIANE DA 50 mm

Lamella	Corda	Nastro PVC	Fermanastro	Terilene	Tappi profili
1 Bianco	1	1	zincato	1	neutri
2 Avorio	21	2	zincato	2	neutri
3 Guscio d'uovo	21	21	zincato	21	neutri
4 Giallo	4	4	zincato	4	neutri
5 Celeste	5	5	zincato	5	neutri
6 Celeste past.	5	5	zincato	5	neutri
8 Verde	8	8	zincato	8	neutri
9 Verde past.	8	8	zincato	8	neutri
10 Verde scuro	10	10	zincato	10	neutri
11 Caffellatte	11	11	zincato	11	neutri
12 Terra cotta	16	12	zincato	16	neutri
13 Grigio	13	13	zincato	13	neutri
14 Allumunio	13	13	zincato	13	neutri
15 Nero	15	15	zincato	15	neutri
16 Rosso vivo	16	16	zincato	16	neutri
17 Blu scuro	17	17	zincato	17	neutri
19 Verde pino	19	19	zincato	19	neutri
21 Ostrica	21	21	zincato	21	neutri
22 Daino	22	22	zincato	22	neutri
23 Legno	23	23	zincato	23	neutri
25 Testa di moro	25	25	zincato	25	neutri
28 Alabastro	21	21	zincato	21	neutri
41 Noce	25	41	zincato	41	neutri
14 Microforato	13	13	zincato	14	neutri
1 Microforato	1	1	zincato	1	neutri

VENEZIANE DA 35 mm

Lamella	Corda	Nastro PVC	Fermanastro	Terilene	Tappi profili
1 Bianco	1	---	zincato	1	neutri
2 Avorio	21	---	zincato	21	neutri
3 Guscio d'uovo	21	---	zincato	21	neutri
4 Giallo	4	---	zincato	4	neutri
5 Celeste	5	---	zincato	5	neutri
8 Verde	8	---	zincato	8	neutri
10 Verde scuro	10	---	zincato	10	neutri
11 Caffellatte	11	---	zincato	11	neutri
12 Terracotta	16	---	zincato	16	neutri
13 Grigio	13	---	zincato	13	neutri
14 Alluminio	13	---	zincato	13	neutri
15 Nero	15	---	zincato	15	neutri
16 Rosso vivo	16	---	zincato	16	neutri
17 Blu scuro	17	---	zincato	17	neutri
19 Verde pino	19	---	zincato	19	neutri
21 Ostrica	21	---	zincato	21	neutri
22 Daino	21	---	zincato	22	neutri
23 Legno	23	---	zincato	23	neutri
25 Testa di moro	25	---	zincato	25	neutri
28 Alabastro	21	---	zincato	21	neutri
41 Noce	41	---	zincato	25	neutri

PRODOTTO 100% ITALIANO

TIPI DI SCALETTE

VENEZIANE 50 mm			
LARGHEZZA mm	N. Scalette	N. Corde	DISPOSIZIONE
da 460 a 479 mm	2	2	
da 480 a 569 mm	2	2	
da 570 a 1249 mm	2	2	
da 1250 a 2009 mm	3	2	
da 2010 a 2609 mm	4	2	
da 2610 a 3309 mm	5	2	

OLTRE 3600 mm DI LARGHEZZA

da 3610 a 3800 mm	5	4	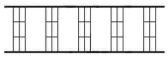

VENEZIANE 35 mm			
LARGHEZZA mm	N. Scalette	N. Corde	DISPOSIZIONE
da 350 a 399 mm	2	2	
da 400 a 499 mm	2	2	
da 500 a 899 mm	2	2	
da 900 a 1399 mm	3	2	
da 1400 a 1799 mm	4	2	
da 1800 a 2199 mm	5	4	
da 2200 a 2499 mm	6	4	
da 2500 a 3000 mm	6	4	

N.B.: La tolleranza di lavorazione può essere ± 2 mm rispetto alla misura finale della tenda. **Si consiglia di trasmettere ordini con misure finite.**

PRODOTTO 100% ITALIANO

TENDA A RULLO LIBERA o CASSONATA

A catena

Ingombri e dimensioni

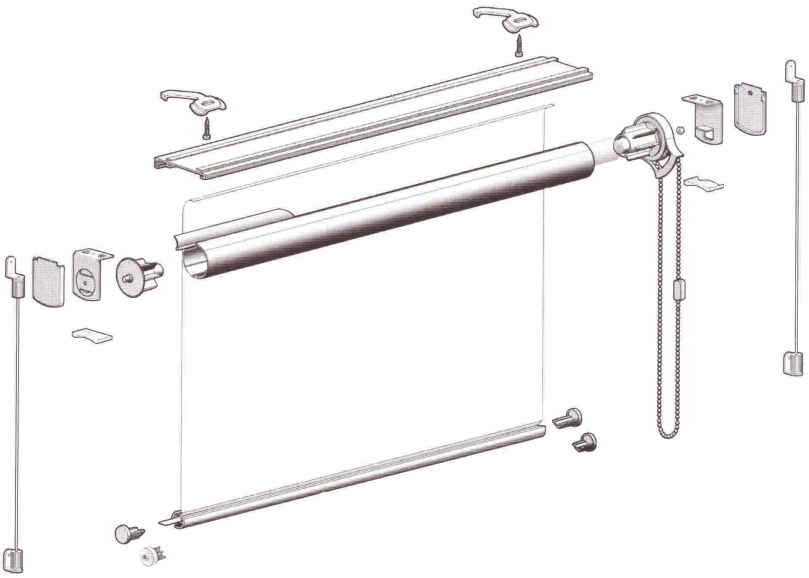

Sistema per tenda a rullo con avvolgimento del tessuto tramite un tubo in alluminio di 32/43/56 mm di diametro e con azionamento a catena in plastica o in metallo con frizione per arresto tenda in ogni posizione; calotta in materiale termoplastico con perno metallico rientrante.
Supporti a parete o a soffitto in acciaio verniciato e rivestito in plastica. Fondale in alluminio, tondo di serie o piatto a richiesta. Possibilità di utilizzo di guida superiore (barra porta rullo) per facilitare l'installazione e guide laterali.

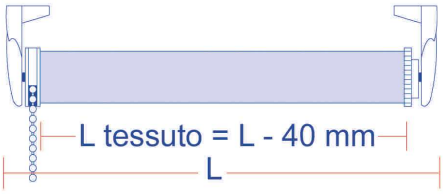

SPECIFICHE
- da larghezza 30 cm a 220 cm diametro tubo 32 mm
- da larghezza 221 cm a 280 cm diametro tubo 43 mm
- da larghezza 281 cm a 360 cm diametro tubo 56 mm
- larghezza minima 30 cm/larghezza massima 360 cm
- altezza massima viariabile a seconda del tessuto scelto

Supporti - Lato gruppo comando

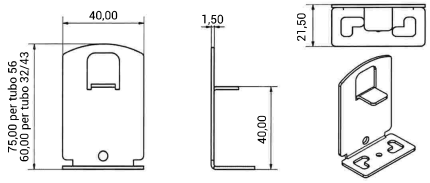

Supporti - Lato calotta

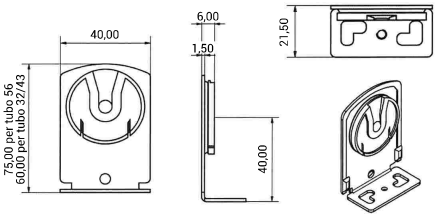

Sezione GUIDE

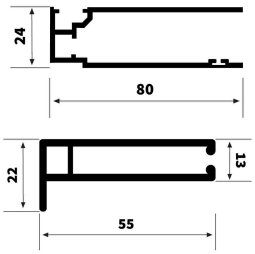

Coperchio per supporti

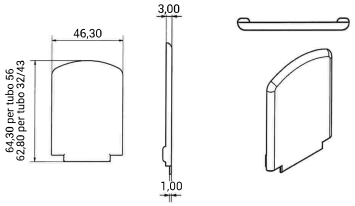

Sezione FONDALE

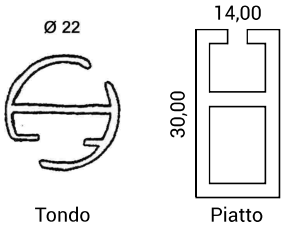

Sezione CASSONETTI

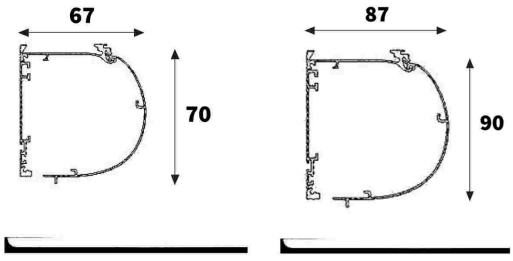

NOTE
Accessori di serie colore **Bianco**. A richiesta: **Grigio**, **Nero**, **Sabbia** (Rullo 56 solo **Bianco**).
Fondale in alluminio tondo di serie **Bianco 9010**. A richiesta: **Nero 9005**, **Avorio 1013, Anodizzato argento.**
Fondale in alluminio piatto di serie **Bianco 9010.** A richiesta: **Anodizzato argento.**

N.B.: La tolleranza di lavorazione può essere ± 2 mm rispetto alla misura finale della tenda. **Si consiglia di trasmettere ordini con misure finite.**

PRODOTTO 100% ITALIANO

TENDA A RULLO LIBERA o CASSONATA
Ad Argano

Ingombri e dimensioni

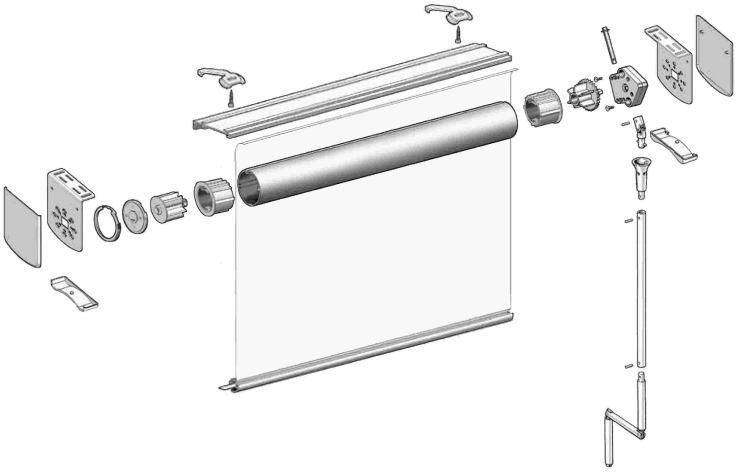

Sistema per tenda a rullo con avvolgimento del tessuto tramite un tubo in alluminio di 43/56 mm di diametro e con azionamento ad argano; calotta in materiale termoplastico con perno metallico rientrante.
Supporti a parete o a soffitto in acciaio verniciato e rivestiti in plastica. Fondale in alluminio, tondo di serie o piatto a richiesta. Possibilità di utilizzo di guida superiore (barra porta rullo) per facilitare l'installazione e guide laterali.

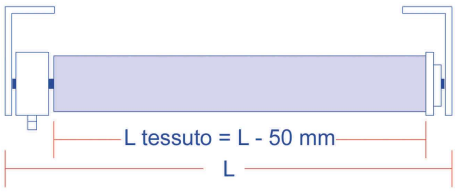

SPECIFICHE
- da larghezza 30 cm a 280 cm diametro tubo 43 mm
- da larghezza 281 cm a 360 cm diametro tubo 56 mm
- larghezza minima 30 cm/larghezza massima 360 cm
- altezza massima viariabile a seconda del tessuto scelto

Supporti - Lato gruppo comando

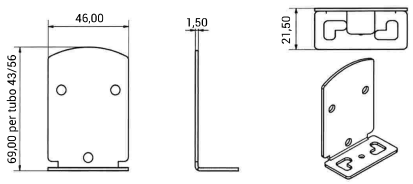

Supporti - Lato calotta

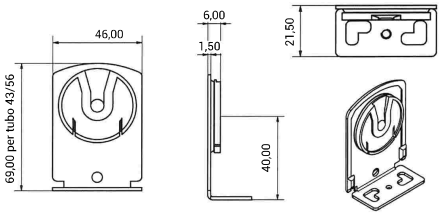

Sezione GUIDE

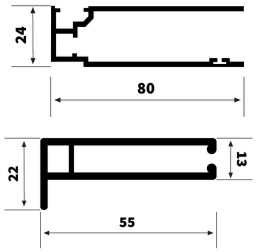

Coperchio per supporti

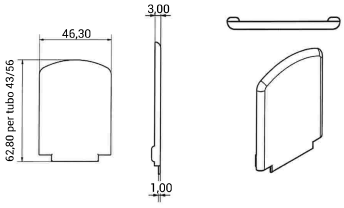

Sezione FONDALE

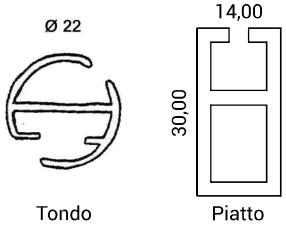

Sezione CASSONETTI

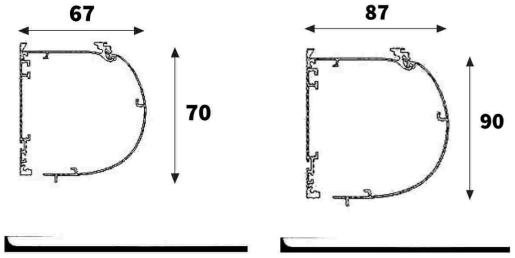

NOTE
Accessori di serie colore **Bianco**. A richiesta: **Grigio**, **Nero**, **Sabbia** (Rullo 56 solo **Bianco**).
Fondale in alluminio tondo di serie **Bianco 9010**. A richiesta: **Nero 9005**, **Avorio 1013, Anodizzato argento.**
Fondale in alluminio piatto di serie **Bianco 9010.** A richiesta: **Anodizzato argento.**

N.B.: La tolleranza di lavorazione può essere ± 2 mm rispetto alla misura finale della tenda. **Si consiglia di trasmettere ordini con misure finite.**

PRODOTTO 100% ITALIANO

TENDA A RULLO LIBERA
A molla

Ingombri e dimensioni

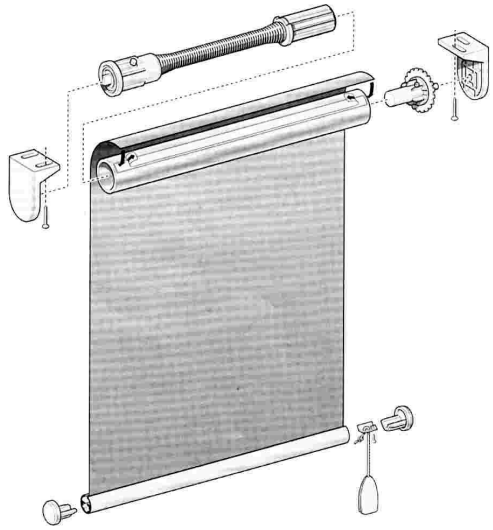

Sistema per tenda a rullo con avvolgimento del tessuto tramite un tubo in alluminio di 38 mm di diametro e con azionamento a molla decelerata; calotta in materiale termoplastico con perno metallico rientrante. Possibilità di posizionamento intermedio in qualsiasi punto.
Supporti a parete o a soffitto in acciaio verniciato e rivestito in plastica. Fondale in alluminio tondo. Possibilità di utilizzo di guida superiore (barra porta rullo) per facilitare l'installazione e guide laterali.

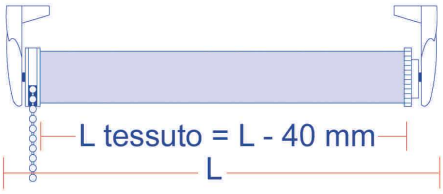

SPECIFICHE
- da larghezza 80 cm a 250 cm diametro tubo 38 mm
- larghezza minima 80 cm/larghezza massima 250 cm
- altezza massima 240 cm
- quadratura massima mq 3,00

Supporti - Lato gruppo comando

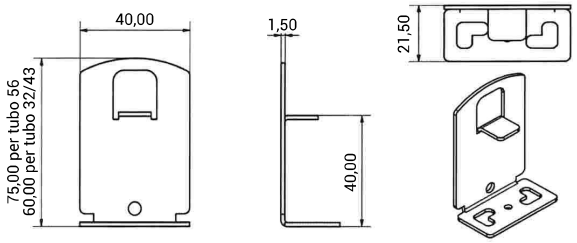

Supporti - Lato calotta

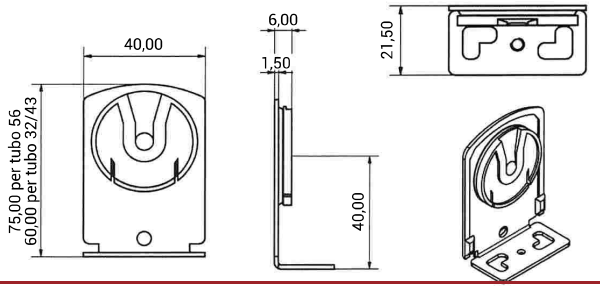

Coperchio per supporti

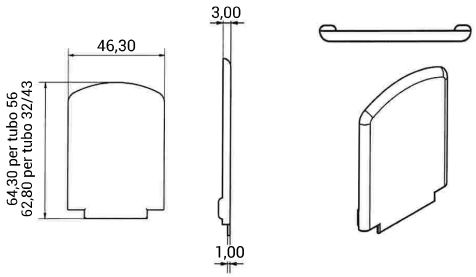

Sezione FONDALE

Tondo

NOTE
Accessori di serie colore **Bianco**. A richiesta: **Grigio**, **Nero**, **Sabbia** (Rullo 56 solo **Bianco**).
Fondale in alluminio tondo di serie **Bianco 9010**. A richiesta: **Nero 9005**, **Avorio 1013, Anodizzato argento.**
Fondale in alluminio piatto di serie **Bianco 9010.** A richiesta: **Anodizzato argento.**

N.B.: La tolleranza di lavorazione può essere ± 2 mm rispetto alla misura finale della tenda. **Si consiglia di trasmettere ordini con misure finite.**

PRODOTTO 100% ITALIANO

TENDA A RULLO LIBERA o CASSONATA
Motorizzata

Ingombri e dimensioni

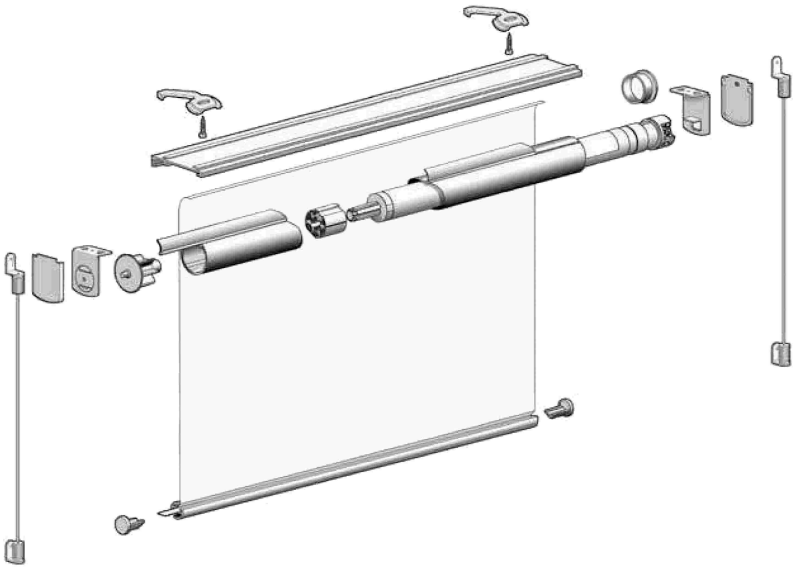

Sistema per tenda a rullo con avvolgimento del tessuto tramite un tubo in alluminio di 43/56 mm di diametro e con azionamento a motore con fine corsa meccanico, a richiesta motore radiocomandato con fine corsa elettronico.
Supporti a parete o a soffitto in acciaio verniciato e rivestito in plastica.
Fondale in alluminio, tondo di serie o piatto a richiesta.
Possibilità di utilizzo di guida superiore (barra porta rullo) per facilitare l'installazione e guide laterali.

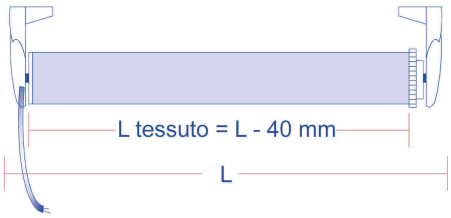

SPECIFICHE
- da larghezza 70 cm a 280 cm diametro tubo 43 mm
- da larghezza 281 cm a 360 cm diametro tubo 56 mm
- larghezza minima 70 cm/larghezza massima 360 cm
- altezza massima viariabile a seconda del tessuto scelto

Supporti - Lato gruppo comando

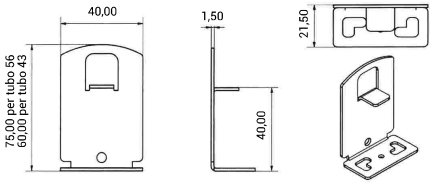

Supporti - Lato calotta

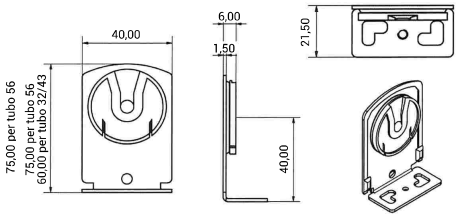

Sezione GUIDE

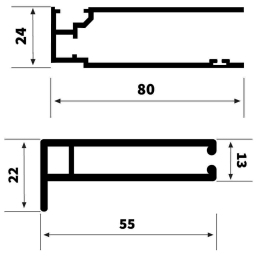

Coperchio per supporti

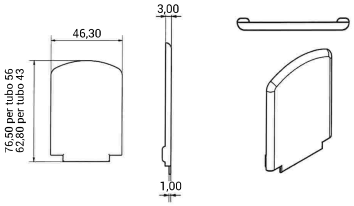

Sezione FONDALE

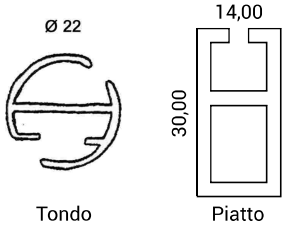

Sezione CASSONETTI

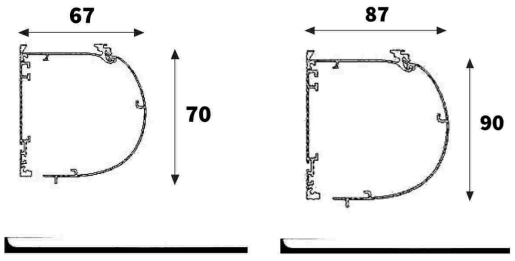

NOTE
Accessori di serie colore **Bianco**. A richiesta: **Grigio**, **Nero**, **Sabbia** (Rullo 56 solo **Bianco**).
Fondale in alluminio tondo di serie **Bianco 9010**. A richiesta: **Nero 9005**, **Avorio 1013, Anodizzato argento.**
Fondale in alluminio piatto di serie **Bianco 9010.** A richiesta: **Anodizzato argento.**

N.B.: La tolleranza di lavorazione può essere ± 2 mm rispetto alla misura finale della tenda. **Si consiglia di trasmettere ordini con misure finite.**

TENDA A RULLO Mod. ULISSE

Tenda a rullo cassonata a catena

Ingombri e dimensioni

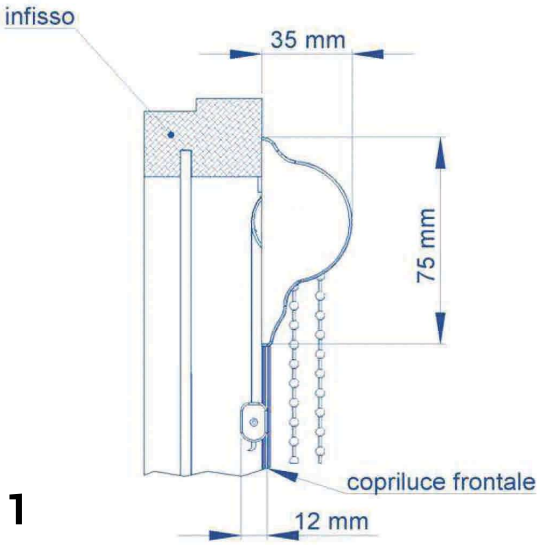

1

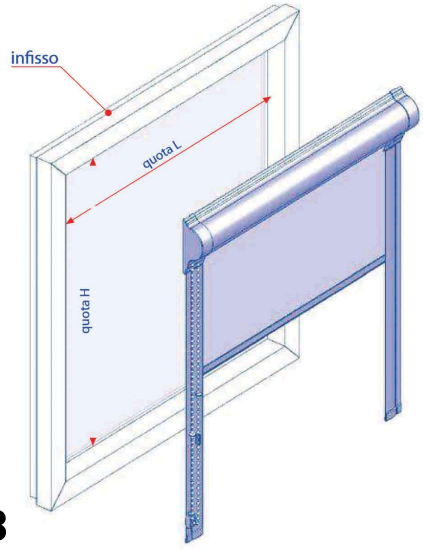

3

Profilo Copriluce

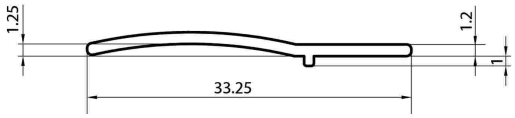

Larghezza min. 20 cm

Ulisse è una tenda a rullo cassonata applicabile direttamente sull'infisso con movimentazione a catena e frizione che consente un agevole sollevamento della tenda e ne permette l'arresto in qualsiasi posizione.

Il sistema è composto da:

- Cassonetto in alluminio di forma arrotondata e di minime dimensioni; si integra sul serramendo con ingombri esterni es internimolto ridotti. Disponibile in 2 colori, 9010 e 8017.

- Tubo avvolgitore diametro 18 in alluminio.

- testate in materiale termoplastico disponibile negli stessi colori del cassonetto.

- Copriluce laterali in alluminio disponibili negli stessi colori del cassonetto.

Avvertenze per ordinare.
Per ordinare la tenda **ULISSE** è necessario precisare **ALTEZZA** e **LARGHEZZA INTERNA** del serramento (vedi fig. 3).
Essendo **ULISSE** una tenda a rullo a catena per ottenere una ottimale movintazione del telo è consigliabile mantenere un rapporto di 1:3 tra H e L.

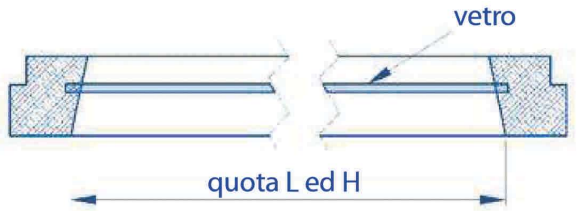

3

NB: La tenda modello **ULISSE** non può essere considerata una tenda completamente oscurante perché non garantisce un occultamento totale della luce.

N.B.: La tolleranza di lavorazione può essere ± 2 mm rispetto alla misura finale della tenda. **Si consiglia di trasmettere ordini con misure finite.**

PRODOTTO 100% ITALIANO

TIPOLIGIE DI APERTURA
DA SCEGLIERE PER EFFETTUARE L'ORDINAZIONE

LATERALE

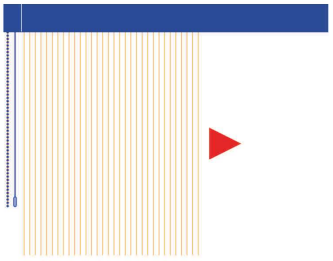

Comandi	Raccolta teli
DX/SX	DX/SX

CENTRALE

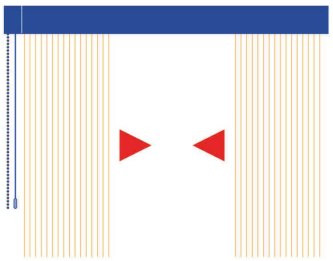

Comandi	Raccolta teli
DX/SX AMBO I LATI	DX/SX

IMPACCHETTAMENTO CENTRALE

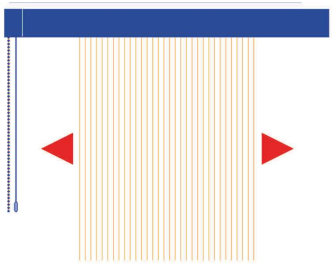

Comandi	Raccolta teli
DX/SX	CENTRO

MULTIPLA

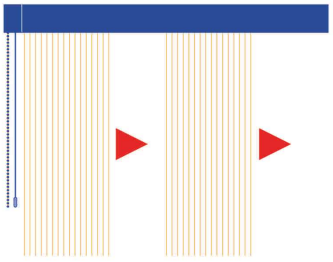

Comandi	Raccolta teli
DX/SX	CENTRO SU 1 LATO

CENTRALE

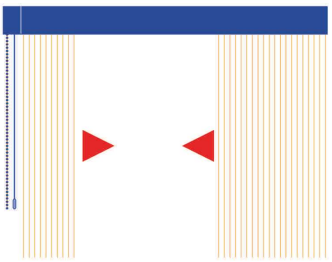

Comandi	Raccolta teli
DX/SX	ASIMMETRICA

L. in centimetri	N° di attacchi da usare
Fino a 120,99	2
da 121 a 220,99	3
da 201 a 270,99	4
da 271 a 350,99	5
da 351 a 450,99	6
da 451 a 600	7

Comando Invertito

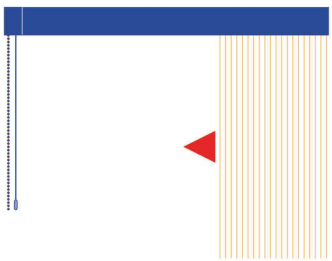

TIPI DI APPLICAZIONE

A SOFFITTO

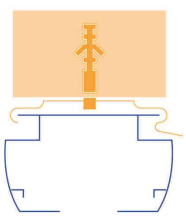

A PARETE CON MENSOLA ALLUNGABILE

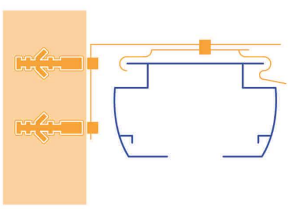

N.B.: La tolleranza di lavorazione può essere ± 2 mm rispetto alla misura finale della tenda. **Si consiglia di trasmettere ordini con misure finite.**

TENDA VERTICALE

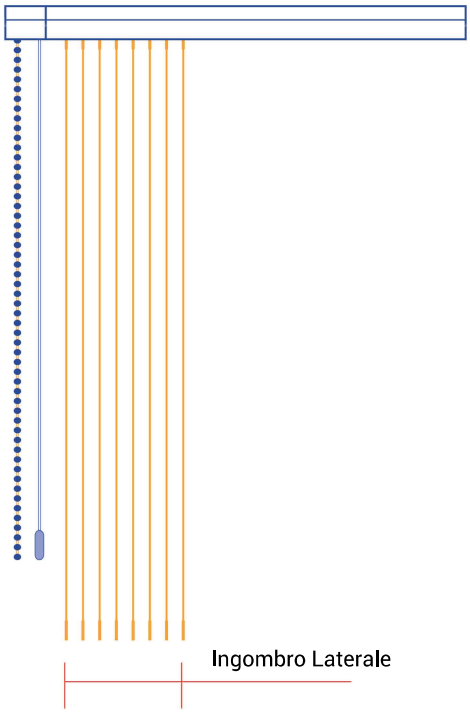

Ingombri e Dimensioni

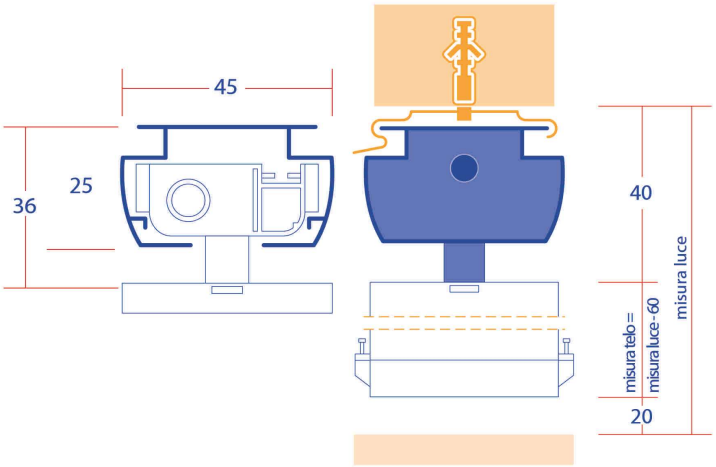

LARGHEZZA MASSIMA REALIZZABILE ml. 5
ALTEZZA MASSIMA REALIZZABILE ml. 4

La spedizione verrà fornita in fermo deposito

Ingombro Laterale di ml 1 di Tenda

TENDA DA 127 mm: cm 16
TENDA DA 89 mm: cm 20

Come calcolare l'ingombro laterale di una tenda superiore a ml. 1 di luce

Considerarel'ingombro di un metro di tenda e aumentare di cm 1,1 per ogni telo (per il modello 127)

Sistema a tende a bande verticali larghezza 127 e 89 mm con movimentazione mediante cordoncino e orientamento a catena, composto da:

- binario in estruso in alluminio (lega 6060) 45x25 mm verniciato a polveri epossidiche (Disponibile solo in colore RAL 9010);
- gruppo comando in materiale termoplastico;
- alberino in estruso di alluminio (lega 6060) con sezione a tre vie;
- lamelle distanziatrici in materiale plastico per bande da 127 a 89 mm;
- carrelli in resina acetalica frizionati sull'albero con gancio
- pesi in materiale termoplastico caricato;

Indicato per installazione in ambiente professionale e domestico. Fissaggio a soffitto oppure a parete mediante mensole metalliche allungabili.

MISURE DEI TELI STANDARD

Vengono considerate standard le misure dei teli che vanno da un minimo di altezza di cm 68 ad un massimo di cm. 400

Per Verticali e Teli con altezze diverse dallo standard (H>4 mt.) non ci assumiamo alcuna responsabilità per leggere differenze di lunghezza dato che il lavoro viene svolgo in maniera esclusivamente manuale

N.B.: La tolleranza di lavorazione può essere ± 2 mm rispetto alla misura finale della tenda. **Si consiglia di trasmettere ordini con misure finite.**

PRODOTTO 100% ITALIANO

Tipologie di applicazioni e comandi

CLASSICA

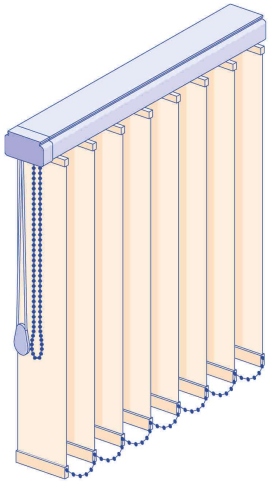

INCLINATA

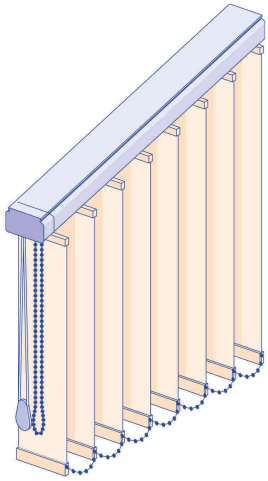

Altezza del comando

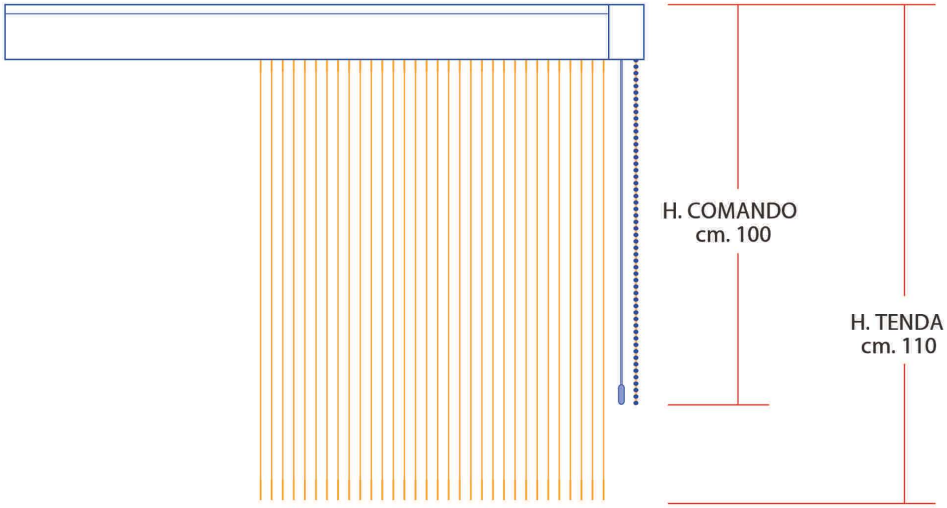

H. tenda	H. comando
Fino a **150,9** cm.	cm. **100**
da **151** cm. a **200,9** cm.	cm. **150**
da **201** cm. a **300,9** cm.	cm. **200**
da **301** cm. a **400,9** cm.	cm. **300**

DA SCEGLIERE PER EFFETTUARE L'ORDINAZIONE

I comandi di una tenda sono composti da **UNA CORDA per lo spostamento dei teli e UNA CATENELLA per l'orientamento degli stessi.** Quando nell'ordine non viene specificato nulla, i comandi sono di tipo standard.

N.B.: La tolleranza di lavorazione può essere ± 2 mm rispetto alla misura finale della tenda. **Si consiglia di trasmettere ordini con misure finite.**

PRODOTTO 100% ITALIANO

TENDE PLISSETTATE 25 mm

CARATTERISTICHE DEL SISTEMA

Sistema per tende plissettate con pieghe da 25 mm, azionamento a corda con dispositivo di arresto automatico della tenda in ogni posizione,composto da:

- cassonetto superiore ed inferiore in trafilato di alluminio (lega 6060), disponibile in 4 colori, con finitura laccata epossidica;
- anima in pvc;
- dispositivo di arresto delle corde a ghigliottina, in materiale plastico e antiusura;
- Scorrimento verticale oppure con appositi accessori per la guidatura. Impacchettamento semplice verso l'alto. Indicate per installazioni in ambienti domestici o professionali, con fissaggio a parete, soffitto oppure su serramento.

Sono disponibili accessori per la guidatura con cavetto in nylon.

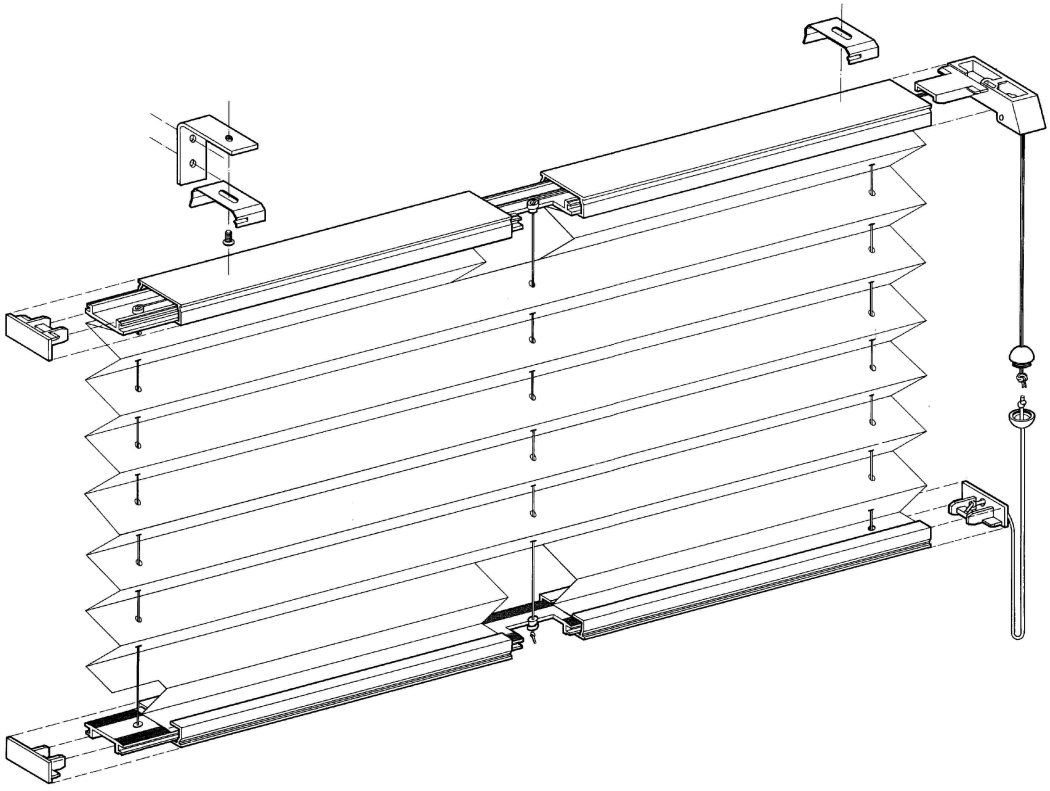

COLORI PROFILO: Bianco Ral 9010, Argento Anodizzato, Nero Ral 9005 opaco, Avorio Ral 1013

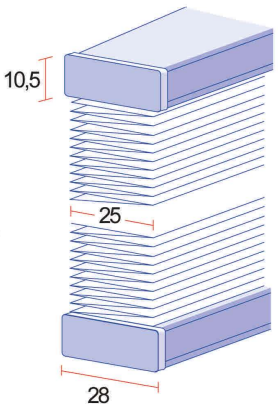

N.B.: La tolleranza di lavorazione può essere ± 2 mm rispetto alla misura finale della tenda. **Si consiglia di trasmettere ordini con misure finite.**

PRODOTTO 100% ITALIANO

Ingombri e applicazioni 25 mm

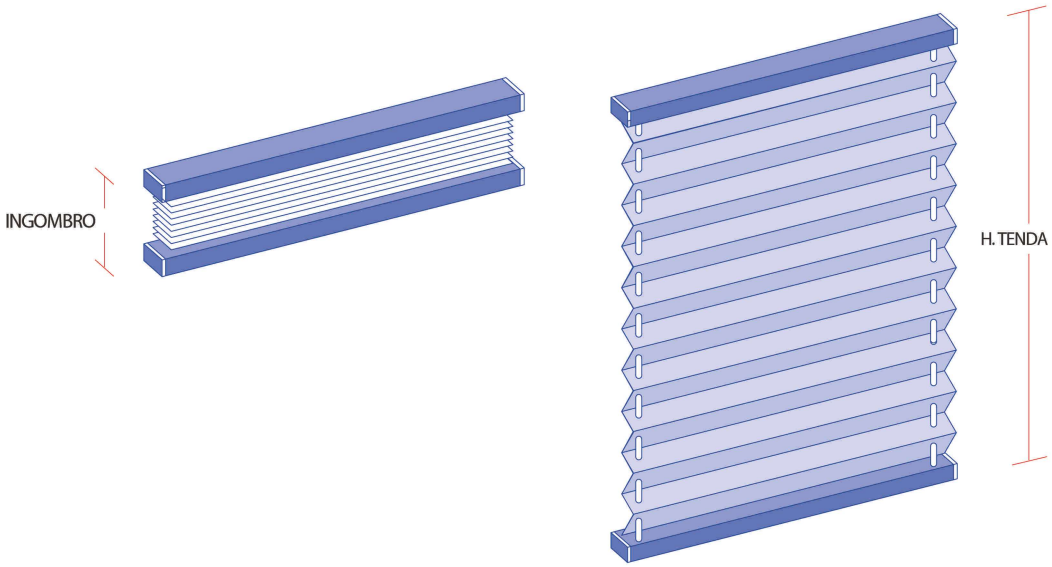

TABELLA INGOMBRI E DIMENSIONI

H tenda cm	Vanity Up	New Vanity metallizzato	Euro Blackout
100	cm. 5	cm. 5	cm. 7
150	cm. 5,5	cm. 5,5	cm. 8,4
200	cm. 6,6	cm. 6,6	cm. 10
250	cm. 7,6	cm. 7,6	cm. 11,4
300	cm. 8,5	cm. 8,5	cm. 13
350	cm. 10	cm. 10	cm. 14,4

DIMENSIONI MASSIME CONSIGLIATE PER APPLICAZIONI STANDARD

H tenda cm	Vanity Up	New Vanity	Euro Blackout
L. MAX	cm. 230 telo UNICO	cm. 230 telo UNICO	cm. 185 telo UNICO
oversize	oltre 230 cm Telo con sormonto centrale	oltre 230 cm Telo con sormonto centrale	oltre 185 cm Telo con sormonto centrale

DIMENSIONI MAX CONSIGLIATE: L. 220 cm X H. 300 cm

Le tende a plissè a discrezione della ditta e secondo la disponibilità di tessuto in larghezze differenti nel momento della produzione, saranno realizzate con tessuto sormontato. Specificare al momento dell'ordine se si desiderano tende realizzate con tessuto intero.

L. in centimetri	n. di ATTACCHI da usare
Fino a 120	2
da 121 a 190	3
da 190,1 a 270	4
da 271,1 a 340	5

N.B.: La tolleranza di lavorazione può essere ± 2 mm rispetto alla misura finale della tenda. **Si consiglia di trasmettere ordini con misure finite.**